衡孚开关电源

INDUSTRIAL SWITCHING POWER SUPPLIES

Stable Power
High Efficiency



2026
产品手册

您值得信赖的合作伙伴



上海总部 Shanghai Headquarters

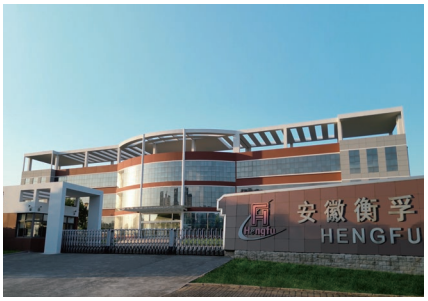

安徽生产基地 Anhui Manufacturing Base

公司重要项目
Important Projects



60周年国庆 60th National Day Celebration

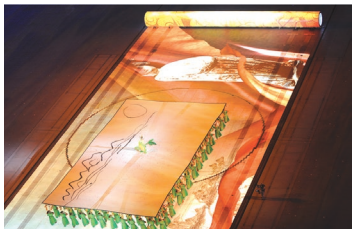

北京奥运会 2008 Beijing Olympics



上海世博会 2010 Shanghai Expo



高新技术企业 High-Tech Enterprise

公司简介

衡孚企业创始于1992年，是国内领先的全系列工业开关电源专业生产厂商。我们在上海和安徽建有两座现代化智能工厂，已投入使用的**厂房面积达34,000m²**。工厂配备了行业先进的生产和检测设备，如全自动插件机、点胶机、贴片机、涂覆机、变压器绕线机及程控恒温老化房等自动化生产设备；及AOI自动光学检测仪、ATE自动测试系统、环境试验箱、EMC测试系统、振动冲击试验系统、跌落试验机、RoHS光谱分析仪等专业检测设备，构建了完善的品控体系。

衡孚于2000年通过权威认证机构SGS的ISO 9001质量体系认证，并先后于2021年荣获**“高新技术企业”**称号，以及2025年荣获国家级宣城经济技术开发区颁发的“工业企业综合实力十强”与“特别贡献”企业荣誉。产品功率覆盖**5W到3000W**，拥有多达**7000余种规格**，涵盖AC/DC、DC/DC标准品、PFC电源、导轨电源、安防电源、光伏电源及特殊定制品，常规系列均已通过**UL、CB、CE、CCC认证**。关键元器件均采用国内外知名品牌，确保电源的长寿命和高可靠性。凭借优异的品质和品牌知名度，衡孚成为**2008年北京奥运会、2009年国庆六十周年天安门LED全彩巨屏**及**2010年上海世博会**各场馆的电源供应商。

深耕开关电源领域三十余载，我们已与全球**数千家大中型企业（含多家世界500强）**建立长期合作关系。产品广泛应用于工业控制、激光设备、电梯、LED显示及灯饰亮化工程、安防系统、智能家居、轨道交通、农业机械等重要领域，以及光伏储能、新能源汽车充电桩、机器人控制系统等新兴领域。我们专业的销售团队将携手遍布全球的经销商，竭诚为您提供最佳的电源解决方案、专业的技术支持与迅捷的售后服务，成为您最值得信赖的合作伙伴！



电子车间 Electronics Workshop



自动插件 Auto Insertion

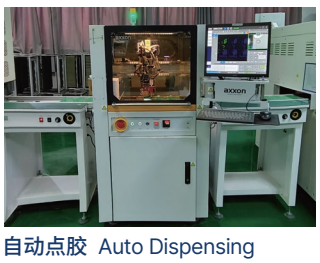

自动点胶 Auto Dispensing



自动贴片 Auto SMT Placement



研发中心 R&D Center

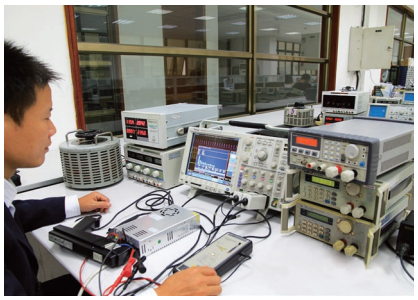

新品开发 Product Development

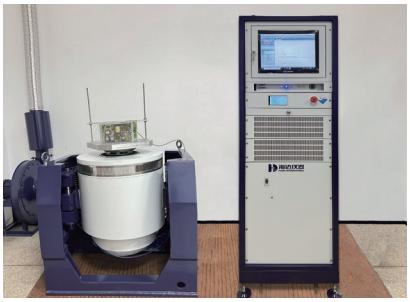

振动冲击试验 Vibration & Shock Test



环境试验 Environmental Test

Company Overview

Founded in 1992, Hengfu Corporation is a leading Chinese manufacturer of industrial switching power supplies. We operate two modern factories in Shanghai and Anhui, **covering 34,000 m²**. Our factories are equipped with various automatic production equipment, including insertion machines, dispensers, SMT placement machines, conformal coaters, transformer winders, and programmable burn-in chambers. Our testing facilities include AOI, ATE, environmental test chambers, EMC testing systems, vibration and shock testers, drop testers, and RoHS spectrometers.

Hengfu obtained ISO 9001 certification in 2000 and was recognized as a **"National High-Tech Enterprise"** in 2021. In 2025, we received the "Top 10 Industrial Enterprises" and "Special Contribution" awards from the national-level Xuancheng Economic and Technological Development Zone. We offer **more than 7,000 models ranging from 5 W to 3,000 W**, including standard AC/DC and DC/DC, PFC, DIN rail, security, photovoltaic, and customized power supplies. Our standard series hold **UL, CB, CE, and CCC certifications**. We use only quality components from reputable brands to ensure long lifespan and high reliability. Hengfu has supplied power solutions for major projects, such as the **2008 Beijing Olympics**, **China's 60th National Day Celebration**, and the **2010 Shanghai World Expo**.

With over 30 years of expertise, Hengfu has built long-term partnerships with thousands of enterprises around the world, including several **Fortune Global 500 companies**. Our products are widely used in the fields of industrial automation, laser equipment, elevators, LED displays and lighting, security systems, smart homes, rail transportation, and agricultural machinery, as well as emerging applications such as photovoltaic energy storage, electric vehicle charging stations, and robotic control systems. Through our professional sales team and global distributor network, we are confident to provide reliable power solutions, technical support, and responsive after-sales service to customers worldwide.



自动光学检测 AOI



自动测试系统 ATE



三防涂覆 Conformal Coating



程控老化 Programmable Burn-in

Index 目录

LSK Series - LSK 单路输出宽电网超薄系列 HOT 推荐

HF15W-LSK, HF25W-LSK, HF35W-LSK, HF50W-LSK, HF75W-LSK 01
HF100W-LSK, HF150W-LSK, HF240W-LSK, HF350W-LSK, HF450W-LSK 02
HF600W-LSK

LSE Series - LSE 单路输出超薄系列 HOT 推荐

HF35W-LSE, HF50W-LSE, HF75W-LSE, HF100W-LSE, HF150W-LSE 03
HF240W-LSE, HF350W-LSE, HF450W-LSE, HF600W-LSE, HF1000W-LSE 04

LSM Series - LSM 单路输出宽电网超薄系列

HF35W-LSM, HF50W-LSM, HF75W-LSM, HF100W-LSM, HF150W-LSM, 05
HF200W-FSM, HF350W-FSM

SE Series - SE 单路输出小体积系列

HF25W-SE, HF35W-SE, HF55W-SE, HF75W-SE, HF100W-SE, HF150W-SE, 06
HF200W-SE
HF350W-SE, HF450W-SE, HF600W-SE, HF800W-SE, HF1000W-SE, 07
HF1200W-SE, HF1500W-SE

PFC Series - PFC 电源系列

HF200W-LSC, HF350W-LSC, HF500W-LSC, HF2400W-SCN, HF3000W-SCN 08

DIN Rail Series - 导轨电源系列 HOT 推荐

HF30W-EDR, HF60W-EDR, HF75W-EDR, HF100W-EDR 09
HF120W-EDR, HF150W-EDR, HF240W-EDR, HF480W-SDR 10
HF960W-EDR, HF150W-SDR, HF150W-WDR, HF240W-WDR 11

Security Series - 安防电源系列

HF20W-SB, HF40W-SB, HF55W-SB, HF100W-SB, HF155W-SB 12

Special Purpose SMPS - 特殊用途电源

HF60W-D-L, HF100W-D-L, HF150W-D-L, HF60W-DEL-L, HF100W-DE-L, 13
HF150W-DL-L
HF100W-LDK-L, HF150W-LDK-L, HF200W-LDK, HF300W-DM-L, 14
HF300W-QV-A, HF600W-EQV
HF150W-LSW-26, HF150W-SW-24, HF200W-SCW-30T, HF320W-SCW-30T 15
HF240W-S, HF350W-DM-A, HF450W-DM-A, HF600W-DM-A, 16
HF300W-SD110-24A, HF80W-DDRH
HF150W-SHW-25, HF200W-SHW-25, HF300W-SHW-25, 17
HF200W-SDA1500-27, HF300W-SDA1500-27
HF80W-SD600-24, HF150W-SD1500-27, HF200W-SD1500-27, 18
HF300W-SD1500-27

Multiple Output Series (Universal Input) - 多路输出宽电网系列

HF35W-LDK, HF50W-LDK, HF75W-LDK, HF100W-LDK, HF150W-LDK, 19
HF200W-LDK, HF35W-LTK, HF50W-LTK, HF75W-LTK, HF100W-LTK 20
HF10W-DL, HF20W-DL, HF40W-DL, HF10W-TL 21
HF20W-TL, HF40W-TL, HF70W-TL, HF100W-TF 22

Multiple Output Series - 多路输出系列

HF10W-D, HF20W-D, HF35W-D, HF55W-D, HF70W-D 23
HF100W-D, HF150W-D, HF200W-D, HF300W-D, HF400W-D 24
HF10W-T, HF20W-T, HF35W-T, HF55W-T 25
HF70W-T, HF100W-T, HF150W-T, HF300W-T 26

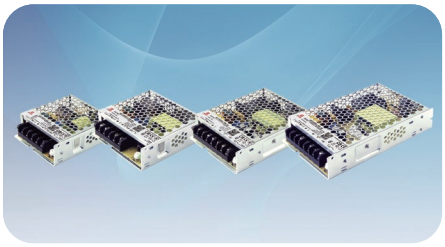

LSK, LSE & LSM Series



SE Series

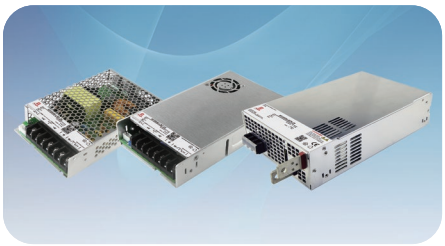

PFC Series



DIN Rail Series



Security Series

DC/DC Series - DC/DC 电源系列

HF10W-SD/DD, HF20W-SD/DD/TD, HF30W-SD/DD/TD, HF40W-SD/TD 27
HF50W-SD/DD/TD, HF60W-SD/DD, HF70W-SD/DD/TD, HF100W-SD 28
HF150W-SD, HF200W-SD, HF300W-SD, HF500W-SD, HF600W-SD, 29
HF700W-SD, HF800W-SD, HF1000W-SD

Open Frame Series - 基板型电源系列

HF5W-SPL, HF15W-SPL, HF25W-SPL, HF35W-SPL, HF45W-SPL, 30
HF65W-SPL, HF240W-LPC

Drawing - 安装图纸

F6015LSE, F6025LSE, F605LSE, F635LSE, F605LSM, F6075LSM, F610LSM, 31
F615LSM
F635LSM, F601N, F602, F603, F6035SET, F605, F6055SEL, F610 32
F615, F620, F635A, F640A, F650N, F6100LSE, F6150SE, F620LSC 33
F635LSC, F6240CN, F635SM, F635F, F635FQ, F608HD, F615F, F615SCW 34
F603EDR, F606EDR, F610EDR, F612EDR, F624EDR, F648DRL, F696EDR, 35
F615DRE
F615DRB, F624DRC, Accessories, Installation Instructions 36

User Manual - 用户手册 37-38



DC/DC Series

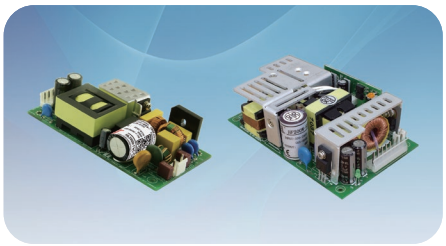

Open Frame Series

Diverse Applications 应用领域

• Industrial Control • Laser Equipment • Elevator • LED Signs • LED Lighting
• Security System • Smart Home • Rail Transportation • Agricultural Machinery
• Photovoltaic Energy • Electric Vehicle Charging Station
• 工业控制 • 激光设备 • 电梯设备 • LED显示屏 • LED灯饰亮化工程
• 安防系统 • 智能家居 • 轨道交通 • 农业机械 • 光伏储能 • 新能源汽车充电桩



产品特点

- 全球通用宽范围输入电压
- 结构紧凑, 厚度仅为30mm
- 满足5000m海拔应用
- 宽范围的工作环境温度:-40℃~+70℃
- 输入交直流两用
- 低待机功耗、高效率
- 输出过载保护、过压保护、短路保护
- 3年有限责任质保

产品图片	 F6015LSE	 F6025LSE	 F605LSE	 F605LSE	 F605LSM
型号	HF15W-LSK	HF25W-LSK	HF35W-LSK	HF50W-LSK	HF75W-LSK
外形尺寸(mm)	67.5×51×26	83×51×26	99×65×30	99×65×30	99×82×30
重量&最小包装量	0.07kg, 180pcs	0.1kg, 150pcs	0.14kg, 81pcs	0.14kg, 81pcs	0.2kg, 72pcs
输入电压范围	85~264VAC (120~370VDC)				
输入频率范围	47~63Hz				
输入启动冲击电流	＜30A/230VAC,冷启动		＜45A/230VAC,冷启动		
输入漏电流	＜0.5mA/240VAC		＜0.75mA/240VAC		
电网调整率(满载时)	≤±0.5%				
输出电压调节范围	±10%				
待机功耗	＜0.5W/230VAC				
输出过载保护	105~150%, 打嗝模式(异常条件移除后可自动恢复)				
输出过压保护	115~150%,关断模式, 二极管钳位	115~150%,打嗝模式(异常条件移除后可自动恢复)			
绝缘强度	I/P -O/P: 3.0KVAC/1min; I/P-F/G: 2.0KVAC/1min; O/P-F/G: 1.0KVAC/1min		I/P -O/P: 4.0KVAC/1min; I/P-F/G: 2.0KVAC/1min; O/P-F/G: 1.5KVAC/1min		
绝缘电阻	I/P -O/P: 100MΩ; I/P-F/G: 100MΩ; O/P-F/G: 100MΩ				
启动时间	≤1.2s/115V; 0.6s/230V	≤0.5s/115V; 0.5s/230V	≤2.0s/115V; 1.0s/230V		
上升时间	＜50ms/115V; 50ms/230V	＜70ms/115V; 70ms/230V	＜50ms/115V; 50ms/230V		
保持时间	≥25ms/115V; 70ms/230V	≥30ms/115V; 80ms/230V	≥12ms/115V; 40ms/230V		
工作温度	-40℃~+70℃ (参考减额曲线图)				
工作湿度	20%~90%RH,无凝露				
冲击标准	半正弦波, 加速度20G, 持续时间11ms, 沿X,Y,Z轴各进行3次冲击				
震动标准	正弦波, 振动频率10~500Hz, 加速度5G, 每个扫频循环10min, 沿X,Y,Z轴各进行6个扫频循环				
安全标准	符合 UL62368-1, EN IEC62368-1, EN IEC61558-1,2-16, EN60335-1, GB4943.1				
电磁兼容标准	符合 EN IEC55014-1,2, EN55032 Class B, EN55035, EN IEC61000-3-2,3, IEC61000-4-2,3,4,5,6,8,11, EN IEC61000-6-2,4, GB17625.1, GB/T9254.1				
冷却方式	自然冷却				

HF15W-LSK

ECO CB CE

型号	直流输出		负载调整率	纹波与噪声	效率
HF15W-LSK-5	5V	3.0A	1.0%	80mV	79%
HF15W-LSK-12	12V	1.3A	0.5%	100mV	86%
HF15W-LSK-15	15V	1.0A	0.5%	120mV	86%
HF15W-LSK-24	24V	0.65A	0.5%	120mV	88%
HF15W-LSK-36	36V	0.42A	0.5%	150mV	89%
HF15W-LSK-48	48V	0.33A	0.5%	150mV	91%
HF15W-LSK-54	54V	0.3A	0.5%	150mV	91%

HF25W-LSK

ECO CB CE

型号	直流输出		负载调整率	纹波与噪声	效率
HF25W-LSK-5	5V	5.0A	1.0%	100mV	84%
HF25W-LSK-12	12V	2.1A	0.5%	120mV	88%
HF25W-LSK-15	15V	1.67A	0.5%	120mV	88%
HF25W-LSK-24	24V	1.1A	0.5%	150mV	89%
HF25W-LSK-36	36V	0.7A	0.5%	150mV	89%
HF25W-LSK-48	48V	0.57A	0.5%	200mV	89%
HF25W-LSK-54	54V	0.52A	0.5%	200mV	90%

HF35W-LSK

ECO CB CE

型号	直流输出		负载调整率	纹波与噪声	效率
HF35W-LSK-5	5V	7.0A	1.0%	80mV	76%
HF35W-LSK-12	12V	3.0A	0.5%	120mV	84%
HF35W-LSK-15	15V	2.4A	0.5%	150mV	84%
HF35W-LSK-24	24V	1.5A	0.5%	150mV	85%
HF35W-LSK-36	36V	1.0A	0.5%	150mV	86%
HF35W-LSK-48	48V	0.8A	0.5%	150mV	88%
HF35W-LSK-54	54V	0.72A	0.5%	150mV	88%

*其他输出电压可定制，详情请咨询。

HF50W-LSK

ECO CB CE

型号	直流输出		负载调整率	纹波与噪声	效率
HF50W-LSK-5	5V	10.0A	1.0%	80mV	82%
HF50W-LSK-12	12V	4.2A	0.5%	120mV	85%
HF50W-LSK-15	15V	3.4A	0.5%	150mV	85%
HF50W-LSK-24	24V	2.2A	0.5%	150mV	86%
HF50W-LSK-36	36V	1.45A	0.5%	150mV	87%
HF50W-LSK-48	48V	1.1A	0.5%	150mV	88%
HF50W-LSK-54	54V	1.0A	0.5%	150mV	88%

HF75W-LSK

ECO CB CE

型号	直流输出		负载调整率	纹波与噪声	效率
HF75W-LSK-5	5V	14.0A	1.0%	80mV	82%
HF75W-LSK-12	12V	6.3A	0.5%	120mV	85%
HF75W-LSK-15	15V	5.0A	0.5%	150mV	85%
HF75W-LSK-24	24V	3.2A	0.5%	150mV	86%
HF75W-LSK-36	36V	2.1A	0.5%	150mV	87%
HF75W-LSK-48	48V	1.6A	0.5%	150mV	88%
HF75W-LSK-54	54V	1.43A	0.5%	150mV	88%



UL 证书


CB 证书



CCC 证书

产品特点

- 全球通用宽范围输入电压
- 结构紧凑, 厚度仅为30mm
- 满足5000m海拔应用
- 宽范围的工作环境温度:-40℃~+70℃
- 输入交直流两用
- 低待机功耗、高效率
- 输出过载保护、过压保护、短路保护
- 3年有限责任质保

产品图片	 F6075LSM	 F610LSM	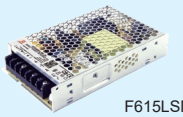 F615LSM	 F635LSE	 F635LSM
型号	HF100W-LSK	HF150W-LSK	HF240W-LSK	HF350W-LSK	HF450W-LSK/ HF600W-LSK
外形尺寸(mm)	99×97×30	129×97×30	159×97×30	179×106×30	215×115×30
重量&最小包装量	0.25kg, 60pcs	0.33kg, 40pcs	0.38kg, 32pcs	0.52kg, 24pcs	0.71kg/0.73kg, 20pcs
输入电压范围	85~264VAC (120~370VDC)		85~132VAC(120~187VDC)/170~264VAC(240~370VDC) 通过开关选择		
输入频率范围	47~63Hz				
输入启动冲击电流	＜65A/230VAC,冷启动				
输入漏电流	＜0.75mA/240VAC				
电网调整率(满载时)	≤±0.5%				
输出电压调节范围	±10%				
待机功耗	＜0.5W/230VAC			＜1.0W/230VAC	＜1.5W/230VAC
输出过载保护	105~150%,打嗝模式(异常条件移除后可自动恢复)			120~180%,打嗝模式, 自动恢复	105~150%,打嗝模式, 自动恢复
输出过压保护	115~150%,打嗝模式, 自动恢复	115~150%,关断模式, 电源重新上电后方可恢复			115~150%,打嗝模式, 自动恢复
绝缘强度	I/P -O/P: 4.0KVAC/1min; I/P-F/G: 2.0KVAC/1min; O/P-F/G: 1.5KVAC/1min		I/P -O/P: 4.0KVAC/1min; I/P-F/G: 2.0KVAC/1min; O/P-F/G: 0.5KVAC/1min		
绝缘电阻	I/P -O/P: 100MΩ; I/P-F/G: 100MΩ; O/P-F/G: 100MΩ				
启动时间	≤2.0s/115V; 1.0s/230V	≤0.5s/115V; 0.5s/230V			≤1.5s/115V; 1.5s/230V
上升时间	＜50ms/115V; 50ms/230V				＜200ms/115V; 200ms/230V
保持时间	≥12ms/115V; 40ms/230V		≥20ms/115V; 30ms/230V	≥20ms/115V; 22ms/230V	≥10ms/115V; 10ms/230V
工作温度	-40℃~+70℃(参考减额曲线图)				
工作湿度	20%~90%RH,无凝露				
冲击标准	半正弦波, 加速度20G, 持续时间11ms, 沿X,Y,Z轴各进行3次冲击				
震动标准	正弦波, 振动频率10~500Hz, 加速度5G, 每个扫频循环10min, 沿X,Y,Z 轴各进行6个扫频循环				
安全标准	符合 UL62368-1, EN IEC62368-1, EN IEC61558-1,2-16, EN60335-1, GB4943.1		符合 UL62368-1, EN IEC62368-1, EN IEC61558-1,2-16, GB4943.1		
电磁兼容标准	符合 EN IEC55014-1,2, EN55032 Class B, EN55035, EN IEC61000-3-2,3, IEC61000-4-2,3,4,5,6,8,11, EN IEC61000-6-2,4, GB17625.1, GB/T9254.1		符合 EN55032 Class A, EN55035, EN IEC61000-3-3, IEC61000-4-2,3,4,5,6,8,11, EN IEC61000-6-2,4, GB17625.1, GB/T9254.1		
冷却方式	自然冷却			风冷	

HF100W-LSK

型号	直流输出		负载调整率	纹波与噪声	效率
HF100W-LSK-5	5V	18.0A	1.0%	100mV	82%
HF100W-LSK-12	12V	8.5A	0.5%	120mV	85%
HF100W-LSK-15	15V	7.0A	0.5%	150mV	85%
HF100W-LSK-24	24V	4.5A	0.5%	150mV	86%
HF100W-LSK-36	36V	2.8A	0.5%	150mV	87%
HF100W-LSK-48	48V	2.3A	0.5%	200mV	88%
HF100W-LSK-54	54V	2.06A	0.5%	200mV	88%

HF150W-LSK

型号	直流输出		负载调整率	纹波与噪声	效率
HF150W-LSK-12	12V	12.5A	0.5%	150mV	87%
HF150W-LSK-15	15V	10.0A	0.5%	150mV	87%
HF150W-LSK-24	24V	6.5A	0.5%	150mV	88%
HF150W-LSK-36	36V	4.3A	0.5%	150mV	88%
HF150W-LSK-48	48V	3.3A	0.5%	200mV	89%
HF150W-LSK-54	54V	3.0A	0.5%	200mV	90%

HF240W-LSK

型号	直流输出		负载调整率	纹波与噪声	效率
HF240W-LSK-12	12V	17.0A	0.5%	150mV	86%
HF240W-LSK-15	15V	14.0A	0.5%	150mV	87%
HF240W-LSK-24	24V	10.0A	0.5%	150mV	89%
HF240W-LSK-36	36V	6.6A	0.5%	150mV	89%
HF240W-LSK-48	48V	5.0A	0.5%	200mV	90%

*其他输出电压可定制，详情请咨询。

HF350W-LSK

型号	直流输出		负载调整率	纹波与噪声	效率
HF350W-LSK-12	12V	29.0A	0.5%	150mV	84%
HF350W-LSK-15	15V	23.2A	0.5%	150mV	85%
HF350W-LSK-24	24V	14.6A	0.5%	150mV	89%
HF350W-LSK-36	36V	9.7A	0.5%	180mV	90%
HF350W-LSK-48	48V	7.3A	0.5%	200mV	91%

HF450W-LSK

型号	直流输出		负载调整率	纹波与噪声	效率
HF450W-LSK-12	12V	37.5A	0.5%	200mV	89%
HF450W-LSK-15	15V	30.0A	0.5%	200mV	89%
HF450W-LSK-24	24V	19.0A	0.5%	240mV	90%
HF450W-LSK-27	27V	16.7A	0.5%	240mV	90%
HF450W-LSK-36	36V	12.5A	0.5%	300mV	91%
HF450W-LSK-48	48V	9.5A	0.5%	300mV	91%

HF600W-LSK

型号	直流输出		负载调整率	纹波与噪声	效率
HF600W-LSK-12	12V	50.0A	0.5%	200mV	89%
HF600W-LSK-15	15V	40.0A	0.5%	200mV	89%
HF600W-LSK-24	24V	25.0A	0.5%	240mV	90%
HF600W-LSK-27	27V	22.2A	0.5%	240mV	90%
HF600W-LSK-36	36V	16.7A	0.5%	300mV	91%
HF600W-LSK-48	48V	12.5A	0.5%	300mV	91%

产品特点

- 体积小, 高可靠性
- 结构紧凑, 厚度仅为30mm
- 满足5000m海拔应用
- 宽范围的工作环境温度:-40℃~+70℃
- 输入交直流两用
- 低待机功耗、高效率
- 输出过载保护、过压保护、短路保护
- 3年有限责任质保

产品图片	 F605LSE	 F605LSE	 F605LSM	 F6075LSM	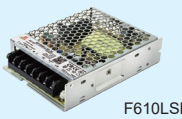 F610LSM
型号	HF35W-LSE	HF50W-LSE	HF75W-LSE	HF100W-LSE	HF150W-LSE
外形尺寸(mm)	99×65×30	99×65×30	99×82×30	99×97×30	129×97×30
重量&最小包装量	0.14kg, 81pcs	0.14kg, 81pcs	0.20kg, 72pcs	0.24kg, 60pcs	0.31kg, 40pcs
输入电压范围	170~264VAC (240~370VDC)				
输入频率范围	47~63Hz				
输入启动冲击电流	＜45A/230VAC,冷启动			＜65A/230VAC,冷启动	
输入漏电流	＜0.75mA/240VAC				
电网调整率(满载时)	±0.5%				
输出电压调节范围	±10%				
待机功耗	＜0.5W/230VAC				
输出过载保护	105~150%,打嗝模式(异常条件移除后可自动恢复)				
输出过压保护	115~150%,打嗝模式(异常条件移除后可自动恢复)				115~150%,关断模式, 电源重新上电后方可恢复
绝缘强度	I/P -O/P: 4.0KVAC/1min; I/P-F/G: 2.0KVAC/1min; O/P-F/G: 1.5KVAC/1min				
绝缘电阻	I/P -O/P: 100MΩ; I/P-F/G: 100MΩ; O/P-F/G: 100MΩ				
启动时间	≤1000ms/230VAC				≤500ms/230VAC
上升时间	＜50ms/230VAC				
保持时间	≥20ms/230VAC				
工作温度	-40℃~+70℃(参考减额曲线图)				
工作湿度	20%~90%RH,无凝露				
冲击标准	半正弦波, 加速度20G, 持续时间11ms, 沿X,Y,Z 轴各进行3次冲击				
震动标准	正弦波, 振动频率10~500Hz, 加速度5G, 每个扫频循环10min, 沿X,Y,Z轴各进行6个扫频循环				
安全标准	符合 UL62368-1, EN IEC62368-1, EN IEC61558-1,2-16, EN60335-1, GB4943.1				
电磁兼容标准	符合 EN IEC55014-1,2, EN55032 Class B, EN55035, EN IEC61000-3-2,3, IEC61000-4-2,3,4,5,6,8,11, EN IEC61000-6-2,4, GB17625.1, GB/T9254.1				
冷却方式	自然冷却				

HF35W-LSE

型号	直流输出		负载调整率	纹波与噪声	效率
HF35W-LSE-5	5V	7.0A	1.0%	80mV	76%
HF35W-LSE-12	12V	3.0A	0.5%	120mV	84%
HF35W-LSE-15	15V	2.4A	0.5%	150mV	84%
HF35W-LSE-24	24V	1.5A	0.5%	150mV	85%
HF35W-LSE-28	28V	1.3A	0.5%	150mV	85%
HF35W-LSE-36	36V	1.0A	0.5%	150mV	86%
HF35W-LSE-48	48V	0.8A	0.5%	150mV	87%
HF35W-LSE-54	54V	0.72A	0.5%	150mV	88%

HF50W-LSE

型号	直流输出		负载调整率	纹波与噪声	效率
HF50W-LSE-5	5V	10.0A	1.0%	80mV	82%
HF50W-LSE-12	12V	4.2A	0.5%	120mV	85%
HF50W-LSE-15	15V	3.4A	0.5%	150mV	85%
HF50W-LSE-24	24V	2.2A	0.5%	150mV	86%
HF50W-LSE-28	28V	1.8A	0.5%	150mV	86%
HF50W-LSE-36	36V	1.45A	0.5%	150mV	87%
HF50W-LSE-48	48V	1.1A	0.5%	150mV	88%
HF50W-LSE-54	54V	1.0A	0.5%	150mV	88%

我们拥有超过5,000种不同型号，显示出极大的灵活性。
我们也提供定制设计产品，以满足您的个性化需求。

我们的关键组件仅采用领先的国际和本地品牌，
以确保产品寿命长和高可靠性。

HF75W-LSE

型号	直流输出		负载调整率	纹波与噪声	效率
HF75W-LSE-5	5V	14.0A	1.0%	80mV	82%
HF75W-LSE-12	12V	6.3A	0.5%	120mV	85%
HF75W-LSE-15	15V	5.0A	0.5%	150mV	85%
HF75W-LSE-24	24V	3.2A	0.5%	150mV	86%
HF75W-LSE-28	28V	2.7A	0.5%	150mV	86%
HF75W-LSE-36	36V	2.1A	0.5%	150mV	87%
HF75W-LSE-48	48V	1.6A	0.5%	150mV	88%
HF75W-LSE-54	54V	1.43A	0.5%	150mV	88%

HF100W-LSE

型号	直流输出		负载调整率	纹波与噪声	效率
HF100W-LSE-5	5V	18.0A	1.0%	100mV	82%
HF100W-LSE-12	12V	8.5A	0.5%	120mV	85%
HF100W-LSE-15	15V	7.0A	0.5%	150mV	85%
HF100W-LSE-24	24V	4.5A	0.5%	150mV	86%
HF100W-LSE-36	36V	2.8A	0.5%	150mV	87%
HF100W-LSE-48	48V	2.3A	0.5%	200mV	88%
HF100W-LSE-54	54V	2.06A	0.5%	200mV	88%

HF150W-LSE

型号	直流输出		负载调整率	纹波与噪声	效率
HF150W-LSE-12	12V	12.5A	0.5%	150mV	87%
HF150W-LSE-15	15V	10.0A	0.5%	150mV	87%
HF150W-LSE-24	24V	6.5A	0.5%	150mV	88%
HF150W-LSE-36	36V	4.3A	0.5%	150mV	88%
HF150W-LSE-48	48V	3.3A	0.5%	200mV	89%
HF150W-LSE-54	54V	3.0A	0.5%	200mV	90%

产品特点

- 体积小, 高可靠性
- 低调, 高效率
- 满足5000m海拔应用
- 宽范围的工作环境温度: -40℃~+70℃
- 输入交直流两用
- 低待机功耗、高效率
- 输出过载保护、过压保护、短路保护
- 3年有限责任质保

产品图片	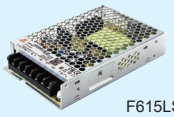 F615LSM	 F635LSE	 F635LSM	 F635LSM	 F6100LSE
型号	HF240W-LSE	HF350W-LSE	HF450W-LSE	HF600W-LSE	HF1000W-LSE
外形尺寸(mm)	159×97×30	179×106×30	215×115×30	215×115×30	230×127×40.5
重量&最小包装量	0.38kg, 32pcs	0.5kg, 24pcs	0.71kg, 20pcs	0.73kg, 20pcs	1.09kg, 12pcs
输入电压范围	170~264VAC (240~370VDC)				
输入频率范围	47~63Hz				
输入启动冲击电流	＜65A/230VAC,冷启动				
输入漏电流	＜0.75mA/240VAC				
电网调整率(满载时)	±0.5%				
输出电压调节范围	±10%				
待机功耗	＜0.5W/230VAC	＜0.8W/230VAC	＜1.5W/230VAC		＜10W/230VAC
输出过载保护	105~150%,打嗝模式, 自动恢复	120~180%,打嗝模式, 自动恢复	105~150%,打嗝模式(异常条件移除后可自动恢复)		105~130%,恒流限流, 自动恢复
输出过压保护	115~150%,关断模式, 电源重新上电后方可恢复		115~150%,打嗝模式(异常条件移除后可自动恢复)		115~150%,关断模式, 电源重新上电后方可恢复
绝缘强度	I/P -O/P: 4.0KVAC/1min; I/P-F/G: 2.0KVAC/1min; O/P-F/G: 0.5KVAC/1min				
绝缘电阻	I/P -O/P: 100MΩ; I/P-F/G: 100MΩ; O/P-F/G: 100MΩ				
启动时间	≤500ms/230VAC		≤1500ms/230VAC		≤1000ms/230VAC
上升时间	＜50ms/230VAC		＜200ms/230VAC		＜100ms/230VAC
保持时间	≥20ms/230VAC		≥10ms/230VAC		≥16ms/230VAC
工作温度	-40℃~+70℃(参考减额曲线图)				
工作湿度	20%~90%RH,无凝露				
冲击标准	半正弦波, 加速度20G, 持续时间11ms, 沿X,Y,Z轴各进行3次冲击				
震动标准	正弦波, 振动频率10~500Hz, 加速度5G, 每个扫频循环10min, 沿X,Y,Z轴各进行6个扫频循环				
安全标准	符合 UL62368-1, EN IEC62368-1, EN IEC61558-1,2-16, GB4943.1				符合 UL/EN IEC62368-1
电磁兼容标准	符合 EN55032 Class A, EN55035, EN IEC61000-3-3, IEC61000-4-2,3,4,5,6,8,11, EN IEC61000-6-2,4, GB17625.1, GB/T9254.1				符合 EN55035, IEC61000-4-2,3,4,5,6,8,11
冷却方式	自然冷却	风冷			

HF240W-LSE

ECO CB CE

型号	直流输出		负载调整率	纹波与噪声	效率
HF240W-LSE-12	12V	17.0A	0.5%	150mV	86%
HF240W-LSE-15	15V	14.0A	0.5%	150mV	87%
HF240W-LSE-24	24V	10.0A	0.5%	150mV	89%
HF240W-LSE-36	36V	6.6A	0.5%	150mV	89%
HF240W-LSE-48	48V	5.0A	0.5%	200mV	90%
HF240W-LSE-54	54V	3.7A	0.5%	200mV	90%

HF350W-LSE

CB CE

型号	直流输出		负载调整率	纹波与噪声	效率
HF350W-LSE-12	12V	29.0A	0.5%	150mV	85%
HF350W-LSE-15	15V	23.2A	0.5%	150mV	85%
HF350W-LSE-24	24V	14.6A	0.5%	150mV	88%
HF350W-LSE-36	36V	9.7A	0.5%	180mV	89%
HF350W-LSE-48	48V	7.3A	0.5%	200mV	89%
HF350W-LSE-54	54V	6.5A	0.5%	200mV	89%

HF450W-LSE

CB CE

型号	直流输出		负载调整率	纹波与噪声	效率
HF450W-LSE-12	12V	37.5A	0.5%	200mV	89%
HF450W-LSE-15	15V	30.0A	0.5%	200mV	89%
HF450W-LSE-24	24V	19.0A	0.5%	240mV	90%
HF450W-LSE-27	27V	16.7A	0.5%	240mV	90%
HF450W-LSE-36	36V	12.5A	0.5%	300mV	91%
HF450W-LSE-48	48V	9.5A	0.5%	300mV	91%

*其他输出电压可定制，详情请咨询。

HF600W-LSE

CB CE

型号	直流输出		负载调整率	纹波与噪声	效率
HF600W-LSE-12	12V	50.0A	0.5%	200mV	89%
HF600W-LSE-15	15V	40.0A	0.5%	200mV	89%
HF600W-LSE-24	24V	25.0A	0.5%	240mV	90%
HF600W-LSE-27	27V	22.0A	0.5%	240mV	90%
HF600W-LSE-36	36V	16.7A	0.5%	300mV	91%
HF600W-LSE-48	48V	12.5A	0.5%	300mV	91%
HF600W-LSE-54	54V	11.1A	0.5%	300mV	91%

HF1000W-LSE

CE (LVD)

型号	直流输出		负载调整率	纹波与噪声	效率
HF1000W-LSE-24	24V	42.0A	0.5%	200mV	87%
HF1000W-LSE-28	28V	35.0A	0.5%	200mV	88%
HF1000W-LSE-30	30V	33.5A	0.5%	200mV	88%
HF1000W-LSE-36	36V	28.0A	0.5%	200mV	88%
HF1000W-LSE-48	48V	21.0A	0.5%	200mV	88%
HF1000W-LSE-54	54V	18.5A	0.5%	200mV	88%



CE 证书



ISO9001 证书



RoHS 证书

产品特点

- 全球通用宽范围输入电压
- 结构紧凑, 厚度仅为30mm
- 关键元器件采用国内外知名品牌
- 低待机功耗
- 输出过载保护、过压保护、短路保护
- 3年有限责任质保

产品图片	 F605LSM	 F605LSM	 F6075LSM	 F610LSM	 F615LSM	 F635LSM	 F635LSM
型号	HF35W-LSM	HF50W-LSM	HF75W-LSM	HF100W-LSM	HF150W-LSM	HF200W-FSM	HF350W-FSM
外形尺寸(mm)	99×82×30	99×82×30	99×97×30	129×97×30	159×97×30	215×115×30	215×115×30
重量&最小包装量	0.21kg, 72pcs	0.22kg, 72pcs	0.25kg, 60pcs	0.31kg, 40pcs	0.40kg, 32pcs	0.59kg, 20pcs	0.69kg, 20pcs
输入电压范围	85~264VAC (120~370VDC)					85~132/170~264VAC 通过开关选择	
输入频率范围	47~63Hz						
输入启动冲击电流	＜40A/230VAC,冷启动		＜45A/230VAC	＜65A/230VAC,冷启动			
输入漏电流	＜0.75mA/240VAC						
电网调整率(满载时)	≤ ±0.5%						
输出电压调节范围	±10%						
输出过载保护	105~150%,打嗝模式(异常条件移除后可自动恢复)						
输出过压保护	115~150%,关断模式(电源重新上电后方可恢复)					115~150%,打嗝模式(异常条件移除后可自动恢复)	
绝缘强度	I/P -O/P: 3.0KVAC/1min; I/P-F/G: 2.0KVAC/1min; O/P-F/G: 0.5KVAC/1min						
上升时间	＜50ms/115VAC; 50ms/230VAC						
保持时间	≥12ms/115VAC; ≥30ms/230VAC		≥10ms/115VAC; ≥50ms/230VAC	≥10ms/115VAC; ≥30ms/230VAC	≥10ms/115VAC; ≥20ms/230VAC	≥20ms/115VAC; ≥20ms/230VAC	≥16ms/115VAC; ≥16ms/230VAC
工作温度	-30℃~+70℃(参考减额曲线图)						
安全标准	符合 UL62368-1, EN IEC62368-1, GB4943.1						
电磁兼容标准	符合 EN55032 Class B, EN55035, EN IEC61000-3-2,3, IEC61000-4-2,3,4,5,6,8,11, GB17625.1, GB/T9254.1					符合 EN55032 Class A, EN55035, IEC61000-4-2,3,4,5,6,8,11	
冷却方式	自然冷却						风冷

HF35W-LSM

型号	直流输出		负载调整率	纹波与噪声	效率
HF35W-LSM-3.3	3.3V	7.0A	1.0%	80mV	70%
HF35W-LSM-5	5V	7.0A	1.0%	80mV	77%
HF35W-LSM-12	12V	3.0A	0.5%	120mV	85%
HF35W-LSM-15	15V	2.4A	0.5%	120mV	86%
HF35W-LSM-24	24V	1.5A	0.5%	150mV	87%
HF35W-LSM-28	28V	1.3A	0.5%	150mV	87%
HF35W-LSM-36	36V	1.0A	0.5%	150mV	88%
HF35W-LSM-48	48V	0.8A	0.5%	150mV	88%

HF50W-LSM

型号	直流输出		负载调整率	纹波与噪声	效率
HF50W-LSM-3.3	3.3V	10.0A	1.0%	80mV	73%
HF50W-LSM-5	5V	10.0A	1.0%	80mV	78%
HF50W-LSM-12	12V	4.2A	0.5%	120mV	86%
HF50W-LSM-15	15V	3.4A	0.5%	120mV	87%
HF50W-LSM-24	24V	2.2A	0.5%	150mV	88%
HF50W-LSM-28	28V	1.8A	0.5%	150mV	88%
HF50W-LSM-36	36V	1.45A	0.5%	150mV	89%
HF50W-LSM-48	48V	1.1A	0.5%	150mV	89%

HF75W-LSM

型号	直流输出		负载调整率	纹波与噪声	效率
HF75W-LSM-5	5V	14.0A	1.0%	100mV	83%
HF75W-LSM-12	12V	6.0A	0.5%	120mV	86%
HF75W-LSM-15	15V	5.0A	0.5%	120mV	87%
HF75W-LSM-24	24V	3.2A	0.5%	150mV	88%
HF75W-LSM-28	28V	2.7A	0.5%	150mV	88%
HF75W-LSM-36	36V	2.1A	0.5%	150mV	89%
HF75W-LSM-48	48V	1.6A	0.5%	150mV	90%

产品按照国际标准设计，安全性能和电磁兼容符合国际和中国的最新标准。

HF100W-LSM

型号	直流输出		负载调整率	纹波与噪声	效率
HF100W-LSM-5	5V	18.0A	1.0%	100mV	84%
HF100W-LSM-12	12V	8.5A	0.5%	120mV	86%
HF100W-LSM-15	15V	7.0A	0.5%	120mV	87%
HF100W-LSM-24	24V	4.5A	0.5%	150mV	88%
HF100W-LSM-28	28V	3.6A	0.5%	150mV	88%
HF100W-LSM-36	36V	2.8A	0.5%	150mV	89%
HF100W-LSM-48	48V	2.2A	0.5%	200mV	90%

HF150W-LSM

型号	直流输出		负载调整率	纹波与噪声	效率
HF150W-LSM-5	5V	22.0A	1.0%	100mV	85%
HF150W-LSM-12	12V	12.5A	0.5%	150mV	86%
HF150W-LSM-15	15V	10.0A	0.5%	150mV	87%
HF150W-LSM-24	24V	6.5A	0.5%	150mV	88%
HF150W-LSM-36	36V	4.3A	0.5%	180mV	89%
HF150W-LSM-48	48V	3.3A	0.5%	200mV	90%

HF200W-FSM

型号	直流输出		负载调整率	纹波与噪声	效率
HF200W-FSM-5	5V	40.0A	1.0%	150mV	86%
HF200W-FSM-12	12V	17.0A	0.5%	150mV	87%
HF200W-FSM-24	24V	8.8A	0.5%	150mV	88%
HF200W-FSM-36	36V	5.9A	0.5%	180mV	89%
HF200W-FSM-48	48V	4.4A	0.5%	200mV	90%

HF350W-FSM

型号	直流输出		负载调整率	纹波与噪声	效率
HF350W-FSM-5	5V	60.0A	1.0%	150mV	84%
HF350W-FSM-12	12V	29.0A	0.5%	150mV	85%
HF350W-FSM-15	15V	23.2A	0.5%	150mV	86%
HF350W-FSM-24	24V	14.6A	0.5%	150mV	87%
HF350W-FSM-36	36V	9.7A	0.5%	200mV	88%
HF350W-FSM-48	48V	7.3A	0.5%	200mV	89%

产品特点

- 体积小, 可靠性高
- 关键元器件采用国内外知名品牌
- 内置EMI滤波器
- 输入交直流两用
- 输出过载保护、过压保护、短路保护
- 3年有限责任质保

产品图片	 F601N	 F6035SET	 F6055SEL	 F603	 F605	 F605	 F610
型号	HF25W-SE	HF35W-SE	HF55W-SE	HF75W-SE	HF100W-SE	HF150W-SE	HF200W-SE
外形尺寸(mm)	100×58×32	98.5×82×35	99×97×38	129×98×39	160×98×39	160×98×39	199×98×39
重量&最小包装量	0.14kg, 108pcs	0.19kg, 72pcs	0.22kg, 60pcs	0.28kg, 42pcs	0.34kg, 40pcs	0.37kg, 40pcs	0.51kg, 28pcs
输入电压范围	170~264VAC (240~370VDC)						
输入频率范围	47~63Hz						
输入启动冲击电流	＜30A/230VAC,冷启动		＜45A/230VAC,冷启动				＜65A/230VAC
输入漏电流	＜0.5mA/240VAC						
电网调整率(满载时)	≤ ±0.5%						
输出电压调节范围	±10%						
输出过载保护	105~150%,打嗝模式(异常条件移除后可自动恢复)						
输出过压保护	115~150%,打嗝模式(异常条件移除后可自动恢复)		115~150%, 关断模式, 电源重新上电后方可恢复		115~150%, 打嗝模式, 自动恢复	115~150%, 关断模式, 电源重新上电后方可恢复	115~150%, 打嗝模式, 自动恢复
绝缘强度	I/P -O/P: 3.0KVAC/1min; I/P-F/G: 2.0KVAC/1min; O/P-F/G: 0.5KVAC/1min						
上升时间	＜50ms/230VAC		＜50ms/230VAC		＜70ms/230VAC	＜50ms/230VAC, 100ms/230VAC@48V	
保持时间	≥40ms/230VAC		≥35ms/230VAC		≥35ms/230VAC		
工作温度	-30℃~+70℃(参考减额曲线图)						
安全标准	符合 UL62368-1, EN IEC62368-1, GB4943.1						
冷却方式	自然冷却						

HF25W-SE

CE (LVD)

型号	直流输出		负载调整率	纹波与噪声	效率
HF25W-SE-5	5V	5.0A	1.0%	80mV	78%
HF25W-SE-9	9V	3.0A	0.5%	120mV	80%
HF25W-SE-12	12V	2.0A	0.5%	120mV	84%
HF25W-SE-15	15V	1.6A	0.5%	120mV	84%
HF25W-SE-24	24V	1.0A	0.5%	150mV	86%
HF25W-SE-48	48V	0.5A	0.5%	150mV	86%

HF35W-SE

CE (LVD)

型号	直流输出		负载调整率	纹波与噪声	效率
HF35W-SE-5	5V	7.0A	1.0%	80mV	77%
HF35W-SE-9	9V	4.0A	0.5%	120mV	83%
HF35W-SE-12	12V	3.0A	0.5%	120mV	86%
HF35W-SE-15	15V	2.4A	0.5%	120mV	86%
HF35W-SE-24	24V	1.5A	0.5%	150mV	88%
HF35W-SE-48	48V	0.7A	0.5%	150mV	89%

HF55W-SE

CE (LVD)

型号	直流输出		负载调整率	纹波与噪声	效率
HF55W-SE-5	5V	10.0A	1.0%	80mV	76%
HF55W-SE-12	12V	4.6A	0.5%	120mV	86%
HF55W-SE-15	15V	3.7A	0.5%	150mV	87%
HF55W-SE-18	18V	3.0A	0.5%	150mV	87%
HF55W-SE-24	24V	2.3A	0.5%	150mV	88%
HF55W-SE-48	48V	1.2A	0.5%	150mV	88%

HF75W-SE

CE (LVD)

型号	直流输出		负载调整率	纹波与噪声	效率
HF75W-SE-12	12V	6.3A	0.5%	150mV	86%
HF75W-SE-15	15V	5.0A	0.5%	150mV	86%
HF75W-SE-24	24V	3.0A	0.5%	150mV	87%
HF75W-SE-27	27V	2.6A	0.5%	150mV	87%
HF75W-SE-48	48V	1.5A	0.5%	180mV	88%

*其他输出电压可定制，详情请咨询。

HF100W-SE

CE (LVD)

型号	直流输出		负载调整率	纹波与噪声	效率
HF100W-SE-9	9V	11.0A	0.5%	120mV	83%
HF100W-SE-12	12V	8.5A	0.5%	120mV	85%
HF100W-SE-13.8	13.8V	8.0A	0.5%	120mV	85%
HF100W-SE-15	15V	7.0A	0.5%	120mV	86%
HF100W-SE-18	18V	5.6A	0.5%	120mV	86%
HF100W-SE-24	24V	4.5A	0.5%	120mV	87%
HF100W-SE-36	36V	3.0A	0.5%	120mV	88%
HF100W-SE-48	48V	2.1A	0.5%	150mV	89%

HF150W-SE

CE (LVD)

型号	直流输出		负载调整率	纹波与噪声	效率
HF150W-SE-12	12V	12.5A	0.5%	120mV	87%
HF150W-SE-15	15V	10.0A	0.5%	150mV	88%
HF150W-SE-18	18V	8.3A	0.5%	150mV	88%
HF150W-SE-24	24V	6.3A	0.5%	150mV	88%
HF150W-SE-28	28V	5.5A	0.5%	150mV	88%
HF150W-SE-30	30V	5.0A	0.5%	150mV	88%
HF150W-SE-36	36V	4.2A	0.5%	200mV	89%
HF150W-SE-48	48V	3.1A	0.5%	200mV	90%

HF200W-SE

CE (LVD)

型号	直流输出		负载调整率	纹波与噪声	效率
HF200W-SE-12	12V	16.7A	0.5%	120mV	86%
HF200W-SE-15	15V	13.3A	0.5%	120mV	87%
HF200W-SE-24	24V	8.3A	0.5%	150mV	89%
HF200W-SE-36	36V	5.6A	0.5%	200mV	89%
HF200W-SE-48	48V	4.2A	0.5%	200mV	90%

我们与全球数千家大中型企业，包括多家世界500强企业建立了长期合作关系。

产品特点

- 体积小, 可靠性高
- 关键元器件采用国内外知名品牌
- 内置EMI滤波器
- 输入交直流两用
- 输出过载保护、过压保护、短路保护、过温保护
- 3年有限责任质保

产品图片	 F635A	 F635A	 F635A	 F6150SE	 F6150SE	 F6150SE	 F6150SE
型号	HF350W-SE	HF450W-SE	HF600W-SE	HF800W-SE	HF1000W-SE	HF1200W-SE	HF1500W-SE
外形尺寸(mm)	215×115×50	215×115×50	215×115×50	278×127×63.5	278×127×63.5	278×127×63.5	278×127×63.5
重量&最小包装量	0.8kg, 16pcs	0.84kg, 16pcs	0.88kg, 16pcs	1.7kg, 9pcs	1.7kg, 9pcs	1.75kg, 9pcs	1.75kg, 9pcs
输入电压范围	170~264VAC (240~370VDC)						
输入频率范围	47~63Hz						
输入启动冲击电流	＜65A/230VAC,冷启动			＜40A/230VAC,冷启动			
输入漏电流	＜0.5mA/240VAC						
电网调整率(满载时)	≤±0.5%						
输出电压调节范围	±10%						
输出过载保护	105~130%, 关断模式, 电源重新上电后方可恢复	105~130%, 恒流限流, 自动恢复	105~150%, 打嗝模式, 自动恢复	105~130%,恒流限流, 电源重新上电后方可恢复		105~130%, 恒流限流, 自动恢复	105~130%,恒流限流, 电源重新上电后方可恢复
输出过压保护	115~150%, 关断模式, 电源重新上电后方可恢复		115~150%, 打嗝模式, 自动恢复	115~150%, 关断模式, 电源重新上电后方可恢复			
绝缘强度	I/P -O/P: 3.0KVAC/1min; I/P-F/G: 2.0KVAC/1min; O/P-F/G: 0.5KVAC/1min						
上升时间	＜50ms/230VAC		＜100ms/230VAC	＜200ms/230VAC			
保持时间	≥35ms/230VAC	≥12ms/230VAC	≥16ms/230VAC				≥14ms/230VAC
工作温度	-30℃~+70℃(参考减额曲线图)						
安全标准	符合 UL62368-1, EN IEC62368-1, GB4943.1						
冷却方式	风冷						

HF350W-SE

CE (LVD)

型号	直流输出		负载调整率	纹波与噪声	效率
HF350W-SE-5	5V	60.0A	1.0%	150mV	78%
HF350W-SE-12	12V	29.0A	0.5%	150mV	84%
HF350W-SE-15	15V	23.0A	0.5%	150mV	84%
HF350W-SE-24	24V	14.6A	0.5%	150mV	87%
HF350W-SE-27	27V	13.0A	0.5%	150mV	87%
HF350W-SE-30	30V	12.0A	0.5%	150mV	88%
HF350W-SE-36	36V	9.7A	0.5%	200mV	89%
HF350W-SE-48	48V	7.3A	0.5%	240mV	89%

HF450W-SE

CE (LVD)

型号	直流输出		负载调整率	纹波与噪声	效率
HF450W-SE-12	12V	37.5A	0.5%	150mV	86%
HF450W-SE-15	15V	30.0A	0.5%	150mV	87%
HF450W-SE-24	24V	19.0A	0.5%	240mV	87%
HF450W-SE-36	36V	13.0A	0.5%	240mV	88%
HF450W-SE-48	48V	9.5A	0.5%	240mV	88%

HF600W-SE

CE (LVD)

型号	直流输出		负载调整率	纹波与噪声	效率
HF600W-SE-12	12V	50.0A	0.5%	150mV	84%
HF600W-SE-15	15V	40.0A	0.5%	150mV	87%
HF600W-SE-24	24V	25.0A	0.5%	240mV	88%
HF600W-SE-27	27V	22.0A	0.5%	240mV	88%
HF600W-SE-36	36V	16.7A	0.5%	240mV	88%
HF600W-SE-48	48V	12.5A	0.5%	240mV	88%

HF800W-SE

CE (LVD)

型号	直流输出		负载调整率	纹波与噪声	效率
HF800W-SE-24	24V	33.0A	0.5%	240mV	86%
HF800W-SE-28	28V	30.0A	0.5%	240mV	86%
HF800W-SE-36	36V	23.0A	0.5%	240mV	87%
HF800W-SE-40	40V	20.0A	0.5%	240mV	88%
HF800W-SE-48	48V	17.0A	0.5%	240mV	89%

*其他输出电压可定制，详情请咨询。

HF1000W-SE

CE (LVD)

型号	直流输出		负载调整率	纹波与噪声	效率
HF1000W-SE-24	24V	42.0A	0.5%	240mV	88%
HF1000W-SE-28	28V	35.0A	0.5%	240mV	88%
HF1000W-SE-30	30V	33.5A	0.5%	240mV	88%
HF1000W-SE-36	36V	28.0A	0.5%	240mV	89%
HF1000W-SE-48	48V	21.0A	0.5%	240mV	90%

HF1200W-SE

CE (LVD)

型号	直流输出		负载调整率	纹波与噪声	效率
HF1200W-SE-24	24V	50.0A	0.5%	240mV	89%
HF1200W-SE-28	28V	43.0A	0.5%	240mV	89%
HF1200W-SE-36	36V	33.5A	0.5%	240mV	89%
HF1200W-SE-40	40V	30.0A	0.5%	240mV	90%
HF1200W-SE-48	48V	25.0A	0.5%	240mV	90%

HF1500W-SE

CE (LVD)

型号	直流输出		负载调整率	纹波与噪声	效率
HF1500W-SE-24	24V	63.0A	0.5%	240mV	87%
HF1500W-SE-28	28V	54.0A	0.5%	240mV	88%
HF1500W-SE-36	36V	42.0A	0.5%	240mV	89%
HF1500W-SE-40	40V	38.0A	0.5%	240mV	89%
HF1500W-SE-48	48V	32.0A	0.5%	300mV	90%

衡孚是国内全系列工业开关电源专业生产厂商。

高可靠性的产品和优质的服务,
我们有信心成为您值得信赖的电源合作伙伴!

200W~500W 单路输出PFC电源系列

- 全球通用宽范围输入电压
- PF>0.98@115VAC; >0.95@230VAC; >0.92@277VAC
- 体积小, 外形低调
- 关键元器件采用国内外知名品牌
- 输出过载保护、过压保护、短路保护
- 3年有限责任质保


F620LSC


F635LSC


F635LSM

型号	HF200W-LSC	HF350W-LSC	HF500W-LSC
外形尺寸(mm)	159×97×30	179×99×30	215×115×30
重量&最小包装量	0.46kg, 32pcs	0.61kg, 24pcs	0.80kg, 20pcs
输入电压范围	85~305VAC (120~431VDC)		
输入频率范围	47~63Hz		
输入启动冲击电流	＜65A/230VAC,冷启动		
输入漏电流	＜0.5mA/240VAC		
电网调整率	≤±0.5%		
输出电压调节范围	±10%		
输出过载保护	110~180%, 恒流工作1秒后关断输出电压, 异常条件移除后可自动恢复		
输出过压保护	115~150%,打嗝模式(异常条件移除后可自动恢复)		
绝缘强度	I/P -O/P: 4.0KVAC/1min; I/P-F/G: 2.0KVAC/1min; O/P-F/G: 1.5KVAC/1min		
上升时间	＜50ms/230VAC		
保持时间	≥20ms/230VAC		
工作温度	-40℃~+70℃(参考减额曲线图)		
安全标准	符合 UL62368-1, EN IEC62368-1, EN IEC61558-1,2-16, EN60335-1, GB4943.1		
电磁兼容标准	符合 EN IEC55014-1,2, EN55032 Class B, EN55035, EN IEC61000-3-2,3, IEC61000-4-2,3,4,5,6,8,11, EN IEC61000-6-2,4, GB17625.1, GB/T9254.1		
冷却方式	自然冷却	风冷	

HF200W-LSC

型号	直流输出		负载调整率	纹波与噪声	效率
HF200W-LSC-12	12V	16.7A	0.5%	200mV	93%
HF200W-LSC-24	24V	8.4A	0.5%	240mV	93%
HF200W-LSC-48	48V	4.2A	0.5%	240mV	93%

HF350W-LSC

型号	直流输出		负载调整率	纹波与噪声	效率
HF350W-LSC-12	12V	29.0A	0.5%	200mV	92%
HF350W-LSC-24	24V	14.6A	0.5%	240mV	93%
HF350W-LSC-48	48V	7.3A	0.5%	240mV	93%

HF500W-LSC

型号	直流输出		负载调整率	纹波与噪声	效率
HF500W-LSC-12	12V	41.7A	0.5%	200mV	92%
HF500W-LSC-24	24V	21.0A	0.5%	240mV	93%
HF500W-LSC-48	48V	10.5A	0.5%	240mV	93%

*其他输出电压可定制，详情请咨询。

功率因数校正是一种内置于现代开关电源中的技术，旨在使其尽可能高效地从电力电网中获取电能。

减少能源浪费：提高整个电网的效率。遵守法规：符合国际标准，如**IEC61000-3-2**，以限制谐波电流排放。

2400W 并联均流(N+1)带PFC功能



- 高功率密度, PF>0.95@230VAC
- 内置遥感功能
- 远程开关控制
- 有并联均流功能, 最大并联数量3台
- 输出过载保护、过压保护、短路保护、过温保护
- 3年有限责任质保
- F6240CN 278 x 178 x 63.5mm

输入电压范围	180~264VAC (255~370VDC)
输入频率范围	47~63Hz
输入启动冲击电流	＜65A/230VAC,冷启动
输入漏电流	＜1mA/240VAC
电网调整率(满载时)	≤±0.5%
输出电压调节范围	±10%
输出过载保护	105%~125%,恒流限流, 自动恢复, 或关闭, 延迟5秒重新上电以恢复(可选)
输出过压保护	115%~150%,关断模式(电源重新上电后方可恢复)
绝缘强度	I/P-O/P: 3.0KVAC/1min; I/P-F/G: 2.0KVAC/1min; O/P-F/G: 0.5KVAC/1min
上升时间	＜80ms/230VAC
保持时间	≥10ms/230VAC
工作温度	-30℃~+70℃(参考减额曲线图)
安全标准	符合 UL62368-1, EN IEC62368-1, GB4943.1
电磁兼容标准	符合 EN55032 Class A, EN55035, EN IEC61000-3-2,3, IEC61000-4-2,3,4,5,6,8,11, EN IEC61000-6-2,4, GB17625.1, GB/T9254.1
冷却方式	风冷
重量&最小包装量	3.2kg, 4pcs

型号	直流输出		负载调整率	纹波与噪声	效率
HF2400W-SCN-24	24V	100.0A	0.5%	150mV	90%
HF2400W-SCN-48	48V	50.0A	0.5%	200mV	91%

3000W 并联均流(N+1)带PFC功能

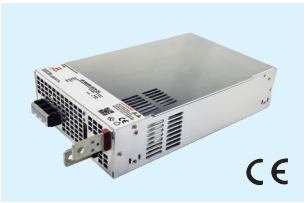

- 高功率密度, PF>0.95@230VAC
- 内置遥感功能
- 远程开关控制
- 有并联均流功能, 最大并联数量3台
- 输出过载保护、过压保护、短路保护、过温保护
- 3年有限责任质保
- F6240CN 278 x 178 x 63.5mm

输入电压范围	180~264VAC (255~370VDC)
输入频率范围	47~63Hz
输入启动冲击电流	＜65A/230VAC,冷启动
输入漏电流	＜1mA/240VAC
电网调整率(满载时)	≤±0.5%
输出电压调节范围	±10%
输出过载保护	105%~125%,恒流限流, 自动恢复, 或关闭, 延迟5秒重新上电以恢复(可选)
输出过压保护	115%~150%,关断模式(电源重新上电后方可恢复)
绝缘强度	I/P-O/P: 3.0KVAC/1min; I/P-F/G: 2.0KVAC/1min; O/P-F/G: 0.5KVAC/1min
上升时间	＜80ms/230VAC
保持时间	≥10ms/230VAC
工作温度	-30℃~+70℃(参考减额曲线图)
安全标准	符合 UL62368-1, EN IEC62368-1, GB4943.1
电磁兼容标准	符合 EN55032 Class A, EN55035, EN IEC61000-3-2,3, IEC61000-4-2,3,4,5,6,8,11, EN IEC61000-6-2,4, GB17625.1, GB/T9254.1
冷却方式	风冷
重量&最小包装量	3.3kg, 4pcs

型号	直流输出		负载调整率	纹波与噪声	效率
HF3000W-SCN-24	24V	125.0A	0.5%	240mV	90%
HF3000W-SCN-48	48V	62.5A	0.5%	240mV	91%

30W 单路输出导轨电源系列

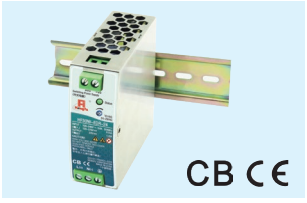

- 全球通用宽范围输入电压
- TS35/7.5 or 15标准导轨安装
- 高可靠性, 紧凑型设计
- 输出过载保护、过压保护、短路保护
- 3年有限责任质保
- F603EDR 25 x 68 x 69.5mm

输入电压范围	85~264VAC (120~370VDC)
输入频率范围	47~63Hz
输入启动冲击电流	＜45A/230VAC,冷启动
输入漏电流	＜0.5mA/240VAC
电网调整率(满载时)	≤±0.5%
输出电压调节范围	12-15V@12V, 24-29V@24V, 48-55V@48V
输出过载保护	110~200%,打嗝模式, 自动恢复
输出过压保护	16-19V@12V, 30-34V@24V, 56-65V@48V 打嗝模式, 自动恢复
绝缘强度	I/P-O/P: 4.0KVAC/1min; I/P-F/G: 2.0KVAC/1min; O/P-F/G: 1.5KVAC/1min
上升时间	＜50ms/115VAC; 50ms/230VAC
保持时间	≥14ms/115VAC; 40ms/230VAC
工作温度	-40℃~+70℃(参考减额曲线图)
安全标准	符合 UL/EN IEC62368-1, EN61558-1,2-16, GB4943.1
电磁兼容标准	符合 EN55032 Class A, EN IEC61000-3-2,3 EN55035, IEC61000-4-2,3,4,5,6,8,11, EN IEC61000-6-2,4, GB17625.1, GB/T9254.1
冷却方式	自然冷却
接线端子	3P/5.0mm, 2P/5.0mm pitch,螺丝接线端
重量	0.12kg

型号	直流输出		负载调整率	纹波与噪声	效率
HF30W-EDR-12	12V	2.5A	0.5%	120mV	88%
HF30W-EDR-24	24V	1.25A	0.5%	120mV	89%
HF30W-EDR-48	48V	0.63A	0.5%	150mV	90%

75W 单路输出导轨电源系列



- 全球通用宽范围输入电压
- TS35/7.5 or 15标准导轨安装
- 高可靠性, 紧凑型设计
- 输出过载保护、过压保护、短路保护
- 3年有限责任质保
- F610EDR 32 x 110 x 83.5mm

输入电压范围	85~264VAC (120~370VDC)
输入频率范围	47~63Hz
输入启动冲击电流	＜45A/230VAC,冷启动
输入漏电流	＜0.5mA/240VAC
电网调整率(满载时)	≤±0.5%
输出电压调节范围	12-15V@12V, 24-29V@24V, 48-55V@48V
输出过载保护	105~150%,打嗝模式, 自动恢复
输出过压保护	16-19V@12V, 30-34V@24V, 56-65V@48V 打嗝模式, 自动恢复
绝缘强度	I/P-O/P: 4.0KVAC/1min; I/P-F/G: 2.0KVAC/1min; O/P-F/G: 1.5KVAC/1min
上升时间	＜50ms/115VAC; 50ms/230VAC
保持时间	≥10ms/115VAC; 35ms/230VAC
工作温度	-40℃~+70℃(参考减额曲线图)
安全标准	符合 UL/EN IEC62368-1, EN61558-1,2-16, GB4943.1
电磁兼容标准	符合 EN55032 Class A, EN IEC61000-3-2,3 EN55035, IEC61000-4-2,3,4,5,6,8,11, EN IEC61000-6-2,4, GB17625.1, GB/T9254.1
冷却方式	自然冷却
接线端子	3P/6.35mm, 4P/6.35mm pitch,螺丝接线端
重量	0.31kg

型号	直流输出		负载调整率	纹波与噪声	效率
HF75W-EDR-12	12V	6.3A	0.5%	150mV	87%
HF75W-EDR-24	24V	3.2A	0.5%	150mV	89%
HF75W-EDR-48	48V	1.6A	0.5%	180mV	91%

60W 单路输出导轨电源系列

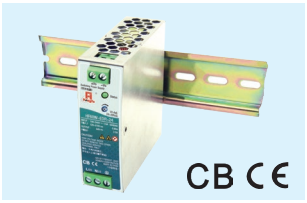

- 全球通用宽范围输入电压
- TS35/7.5 or 15标准导轨安装
- 高可靠性, 紧凑型设计
- 输出过载保护、过压保护、短路保护
- 3年有限责任质保
- F606EDR 25 x 75 x 78.5mm

输入电压范围	85~264VAC (120~370VDC)
输入频率范围	47~63Hz
输入启动冲击电流	＜45A/230VAC,冷启动
输入漏电流	＜0.5mA/240VAC
电网调整率(满载时)	≤±0.5%
输出电压调节范围	12-15V@12V, 24-29V@24V, 48-55V@48V
输出过载保护	105~150%,打嗝模式, 自动恢复
输出过压保护	16-19V@12V, 30-34V@24V, 56-65V@48V 打嗝模式, 自动恢复
绝缘强度	I/P-O/P: 4.0KVAC/1min; I/P-F/G: 2.0KVAC/1min; O/P-F/G: 1.5KVAC/1min
上升时间	＜50ms/115VAC; 50ms/230VAC
保持时间	≥10ms/115VAC; 40ms/230VAC
工作温度	-40℃~+70℃(参考减额曲线图)
安全标准	符合 UL/EN IEC62368-1, EN61558-1,2-16, GB4943.1
电磁兼容标准	符合 EN55032 Class A, EN IEC61000-3-2,3 EN55035, IEC61000-4-2,3,4,5,6,8,11, EN IEC61000-6-2,4, GB17625.1, GB/T9254.1
冷却方式	自然冷却
接线端子	3P/5.0mm, 2P/5.0mm pitch,螺丝接线端
重量	0.16kg

型号	直流输出		负载调整率	纹波与噪声	效率
HF60W-EDR-12	12V	5.0A	0.5%	150mV	88%
HF60W-EDR-24	24V	2.5A	0.5%	150mV	89%
HF60W-EDR-48	48V	1.25A	0.5%	180mV	91%

100W 单路输出导轨电源系列

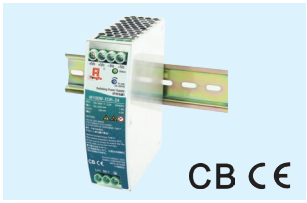

- 全球通用宽范围输入电压
- TS35/7.5 or 15标准导轨安装
- 高可靠性, 紧凑型设计
- 输出过载保护、过压保护、短路保护
- 3年有限责任质保
- F610EDR 32 x 110 x 83.5mm

输入电压范围	85~264VAC (120~370VDC)
输入频率范围	47~63Hz
输入启动冲击电流	＜65A/230VAC,冷启动
输入漏电流	＜0.5mA/240VAC
电网调整率(满载时)	≤±0.5%
输出电压调节范围	12-15V@12V, 24-29V@24V, 48-55V@48V
输出过载保护	105~150%,打嗝模式, 自动恢复
输出过压保护	16-19V@12V, 30-34V@24V, 56-65V@48V 打嗝模式, 自动恢复
绝缘强度	I/P-O/P: 4.0KVAC/1min; I/P-F/G: 2.0KVAC/1min; O/P-F/G: 1.5KVAC/1min
上升时间	＜50ms/115VAC; 50ms/230VAC
保持时间	≥10ms/115VAC; 40ms/230VAC
工作温度	-40℃~+70℃(参考减额曲线图)
安全标准	符合 UL/EN IEC62368-1, EN61558-1,2-16, GB4943.1
电磁兼容标准	符合 EN55032 Class A, EN IEC61000-3-2,3 EN55035, IEC61000-4-2,3,4,5,6,8,11, EN IEC61000-6-2,4, GB17625.1, GB/T9254.1
冷却方式	自然冷却
接线端子	3P/6.35mm, 4P/6.35mm pitch,螺丝接线端
重量	0.32kg

型号	直流输出		负载调整率	纹波与噪声	效率
HF100W-EDR-12	12V	7.5A	0.5%	150mV	86%
HF100W-EDR-24	24V	4.2A	0.5%	150mV	89%
HF100W-EDR-48	48V	2.1A	0.5%	150mV	90%

*其他输出电压可定制, 详情请咨询。

120W 单路输出导轨电源系列



- 全球通用宽范围输入电压
- TS35/7.5 or 15标准导轨安装
- 高可靠性, 紧凑型设计
- 输出过载保护、过压保护、短路保护
- 3年有限责任质保
- F612EDR 32 x 125 x 83.5mm

输入电压范围	85~264VAC (120~370VDC)
输入频率范围	47~63Hz
输入启动冲击电流	＜65A/230VAC,冷启动
输入漏电流	<0.5mA/240VAC
电网调整率(满载时)	≤ ±0.5%
输出电压调节范围	12-15V@12V, 24-29V@24V, 48-55V@48V
输出过载保护	105~150%,打嗝模式, 自动恢复
输出过压保护	16-19V@12V, 30-34V@24V, 56-65V@48V 关断模式(电源重新上电后方可恢复)
绝缘强度	I/P-O/P: 4.0KVAC/1min; I/P-F/G: 2.0KVAC/1min; O/P-F/G: 1.5KVAC/1min
上升时间	＜50ms/115VAC; 50ms/230VAC
保持时间	≥20ms/115VAC; 50ms/230VAC
工作温度	-40℃~+70℃(参考减额曲线图)
安全标准	符合 UL/EN IEC62368-1, EN61558-1,2-16, GB4943.1
电磁兼容标准	符合 EN55032 Class A, EN IEC61000-3-2,3 EN55035, IEC61000-4-2,3,4,5,6,8,11, EN IEC61000-6-2,4, GB17625.1, GB/T9254.1
冷却方式	自然冷却
接线端子	3P/6.35mm, 4P/6.35mm pitch,螺丝接线端
重量	0.33kg

型号	直流输出		负载调整率	纹波与噪声	效率
HF120W-EDR-12	12V	10.0A	0.5%	150mV	90%
HF120W-EDR-24	24V	5.0A	0.5%	150mV	91%
HF120W-EDR-48	48V	2.5A	0.5%	150mV	93%

150W 单路输出导轨电源系列



- 全球通用宽范围输入电压
- TS35/7.5 or 15标准导轨安装
- 高可靠性, 紧凑型设计
- 输出过载保护、过压保护、短路保护
- 3年有限责任质保
- F612EDR 32 x 125 x 83.5mm

输入电压范围	85~264VAC (120~370VDC)
输入频率范围	47~63Hz
输入启动冲击电流	＜65A/230VAC,冷启动
输入漏电流	<0.5mA/240VAC
电网调整率(满载时)	≤ ±0.5%
输出电压调节范围	12-15V@12V, 24-29V@24V, 48-55V@48V
输出过载保护	105~150%,打嗝模式, 自动恢复
输出过压保护	16-19V@12V, 30-34V@24V, 56-65V@48V 关断模式(电源重新上电后方可恢复)
绝缘强度	I/P-O/P: 4.0KVAC/1min; I/P-F/G: 2.0KVAC/1min; O/P-F/G: 1.5KVAC/1min
上升时间	＜50ms/115VAC; 50ms/230VAC
保持时间	≥13ms/115VAC; 40ms/230VAC
工作温度	-40℃~+70℃(参考减额曲线图)
安全标准	符合 UL/EN IEC62368-1, EN61558-1,2-16, GB4943.1
电磁兼容标准	符合 EN55032 Class A, EN IEC61000-3-2,3 EN55035, IEC61000-4-2,3,4,5,6,8,11, EN IEC61000-6-2,4, GB17625.1, GB/T9254.1
冷却方式	自然冷却
接线端子	3P/6.35mm, 4P/6.35mm pitch,螺丝接线端
重量	0.34kg

型号	直流输出		负载调整率	纹波与噪声	效率
HF150W-EDR-12	12V	11.0A	0.5%	150mV	89%
HF150W-EDR-24	24V	6.5A	0.5%	150mV	91%
HF150W-EDR-48	48V	3.2A	0.5%	150mV	93%

*其他输出电压可定制, 详情请咨询。

240W 单路输出导轨电源系列 - 带PFC功能

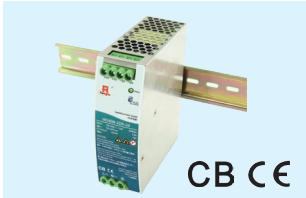

- 全球通用宽范围输入电压
- PF>0.99@115VAC; >0.97@230VAC
- TS35/7.5 or 15标准导轨安装
- 输出过载保护、过压保护、短路保护、过温保护
- 3年有限责任质保
- F624EDR 41 x 124 x 110.5mm

输入电压范围	85~264VAC (120~370VDC)
输入频率范围	47~63Hz
输入启动冲击电流	＜15A/230VAC,冷启动
输入漏电流	<0.5mA/240VAC
电网调整率(满载时)	≤ ±0.5%
输出电压调节范围	12-15V@12V, 24-29V@24V, 48-55V@48V
输出过载保护	110-180%,恒流工作1S后关断输出电压, 可自动恢复
输出过压保护	16-19V@12V, 30-34V@24V, 56-65V@48V 打嗝模式, 自动恢复
绝缘强度	I/P-O/P: 4.0KVAC/1min; I/P-F/G: 2.0KVAC/1min; O/P-F/G: 1.5KVAC/1min
上升时间	＜50ms/115VAC; 50ms/230VAC
保持时间	≥20ms/115VAC; 20ms/230VAC
工作温度	-40℃~+70℃(参考减额曲线图)
安全标准	符合 UL/EN IEC62368-1, EN61558-1,2-16, GB4943.1
电磁兼容标准	符合 EN55032 Class A, EN IEC61000-3-2,3 EN55035, IEC61000-4-2,3,4,5,6,8,11, EN IEC61000-6-2,4, GB17625.1, GB/T9254.1
冷却方式	自然冷却
接线端子	3P/7.62mm, 4P/6.35mm pitch,螺丝接线端
重量	0.55kg

型号	直流输出		负载调整率	纹波与噪声	效率
HF240W-EDR-12	12V	16.7A	0.5%	150mV	90%
HF240W-EDR-24	24V	10.0A	0.5%	150mV	94%
HF240W-EDR-48	48V	5.0A	0.5%	150mV	94%

480W 单路输出导轨电源系列 - 带PFC功能

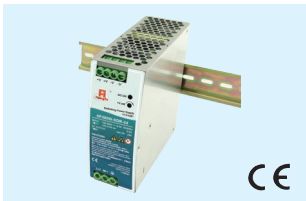

- 全球通用宽范围输入电压
- PF>0.99@115VAC; >0.97@230VAC
- TS35/7.5 or 15标准导轨安装
- 输出过载保护、过压保护、短路保护、过温保护
- 3年有限责任质保
- F648DRL 48 x 125.2 x 127.5 mm

输入电压范围	85~264VAC (120~370VDC)
输入频率范围	47~63Hz
输入启动冲击电流	＜15A/230VAC,冷启动
输入漏电流	<0.8mA/240VAC
电网调整率(满载时)	≤ ±0.5%
输出电压调节范围	24-28V@24V; 48-55V@48V
输出过载保护	105-160%,恒流工作1S后关断输出电压, 可自动恢复
输出过压保护	115-150%,打嗝模式, 自动恢复
绝缘强度	I/P-O/P: 4.0KVAC/1min; I/P-F/G: 2.0KVAC/1min; O/P-F/G: 1.0KVAC/1min
上升时间	＜50ms/115VAC; 50ms/230VAC
保持时间	≥20ms/115VAC; 20ms/230VAC
工作温度	-40℃~+70℃(参考减额曲线图)
安全标准	符合 UL62368-1, EN IEC62368-1, GB4943.1
电磁兼容标准	符合 EN55032 Class A, EN IEC61000-3-2,3 EN55035, IEC61000-4-2,3,4,5,6,8,11, GB17625.1, GB/T9254.1
冷却方式	自然冷却
接线端子	3P/7.62mm, 4P/6.35mm pitch,螺丝接线端
重量	0.85kg

型号	直流输出		负载调整率	纹波与噪声	效率
HF480W-SDR-24	24V	20.0A	0.5%	120mV	93%
HF480W-SDR-48	48V	10.0A	0.5%	150mV	94%

960W 单路输出导轨电源系列 - 带PFC功能

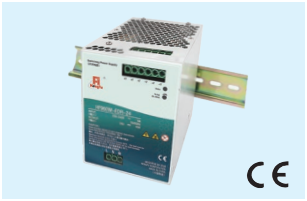

- 内置恒流限流电路
- PF>0.95@230VAC
- 支持并联均流, 最高功率可达3840W (3+1冗余)(可选)
- 内置直流正常信号继电器触点(可选)
- 输出过载保护、过压保护、短路保护、过温保护
- 3年有限责任质保
- F696EDR 96 x 125.2 x 132 mm

输入电压范围	180~264VAC (254~370VDC)
输入频率范围	47~63Hz
输入启动冲击电流	＜65A/230VAC,冷启动
输入漏电流	＜3.5mA/240VAC
电网调整率(满载时)	≤ ±0.5%
输出电压调节范围	23-29V@24V; 47-53V@48V
输出过载保护	105~130%, 当输出电压低于30%时, 进入打嗝保护模式, 故障排除后可自动恢复
输出过压保护	30-34V@24V, 56-65V@48V 关断模式(电源重新上电后方可恢复)
绝缘强度	I/P-O/P: 4.0KVAC/1min; I/P-F/G: 2.0KVAC/1min; O/P-F/G: 1.0KVAC/1min
上升时间	＜50ms/230VAC
保持时间	≥15ms/230VAC
工作温度	-40℃~+70℃(参考减额曲线图)
安全标准	符合 UL62368-1, EN IEC62368-1, GB4943.1
电磁兼容标准	符合 EN55032 Class A, EN IEC61000-3-2,3 EN55035, IEC61000-4-2,3,4,5,6,8,11, GB17625.1, GB/T9254.1
冷却方式	自然冷却
接线端子	3P/6.35mm, 6P/6.35mm pitch,螺丝接线端
重量	1.57kg

型号	直流输出		负载调整率	纹波与噪声	效率
HF960W-EDR-24	24V	40.0A	1.0%	120mV	94%
HF960W-EDR-48	48V	20.0A	1.0%	150mV	94%

150W 单路输出导轨电源系列



- 通过跳线选择交流输入范围
- TS35/7.5 or 15标准导轨安装
- 高可靠性, 自然冷却
- 认证:UL CE
- 输出过载保护、过压保护、短路保护
- 3年有限责任质保
- F615DRE 108.4 x 109 x 74.2mm

输入电压范围	85~32/170~264VAC通过跳线选择
输入频率范围	47~63Hz
输入启动冲击电流	＜65A/230VAC,冷启动
输入电流	1.8A/230VAC
输入漏电流	＜0.75mA/240VAC
电网调整率(满载时)	≤ ±0.5%
输出电压调节范围	±10%
输出过载保护	115%~150%,延迟关断, 重启恢复
输出过压保护	115%~150%,关断模式(电源重新上电后方可恢复)
绝缘强度	I/P-O/P: 3.0KVAC/1min; I/P-F/G: 1.5KVAC/1min; O/P-F/G: 0.5KVAC/1min
上升时间	50ms@满载时(典型值)
保持时间	20ms@满载时(典型值)
工作温度	-20℃~+70℃(参考减额曲线图)
安全标准	符合 UL508, EN IEC62368-1, GB4943.1
电磁兼容标准	符合 EN55032, EN55035, EN61000-3-3, EN61000-4-2,3,4,5,6,8,11
冷却方式	自然冷却
接线端子	3P/6.35mm, 4P/6.35mm pitch,螺丝接线端
重量	0.67kg

型号	直流输出		负载调整率	纹波与噪声	效率
HF150W-SDR-12	12V	12.5A	0.5%	120mV	83%
HF150W-SDR-24	24V	6.3A	0.5%	150mV	84%
HF150W-SDR-48	48V	3.1A	0.5%	150mV	85%

150W 单路输出导轨电源系列 - 宽范围



- 宽交流输入电压范围, 最高可达528VAC
- TS35/7.5 or 15标准导轨安装
- 高可靠性, 自然冷却
- 输出过载保护、过压保护、短路保护
- 3年有限责任质保
- F615DRB 74.4 x 129.2 x 114.2mm

输入电压范围	170~528VAC(单相和两相)
输入频率范围	47~63Hz
输入启动冲击电流	＜65A/230VAC,冷启动
输入电流	1.6A/230VAC
输入漏电流	＜0.75mA/240VAC
电网调整率(满载时)	≤ ±0.5%
输出电压调节范围	23~28V
输出过载保护	115%~170%,延迟关断, 重启恢复
输出过压保护	115%~150%,关断模式(电源重新上电后方可恢复)
绝缘强度	I/P-O/P: 3.0KVAC/1min; I/P-F/G: 1.5KVAC/1min; O/P-F/G: 0.5KVAC/1min
上升时间	50ms@满载时(典型值)
保持时间	20ms@满载时(典型值)
工作温度	-20℃~+70℃(参考减额曲线图)
安全标准	符合 UL508, EN IEC62368-1, GB4943.1
电磁兼容标准	符合 EN55032, EN55035, EN61000-3-3, EN61000-4-2,3,4,5,6,8,11
冷却方式	自然冷却
接线端子	3P/6.35mm, 4P/6.35mm pitch,螺丝接线端
重量	0.89kg

型号	直流输出		负载调整率	纹波与噪声	效率
HF150W-WDR-24	24V	6.0A	1.0%	200mV	86%

240W 单路输出导轨电源系列 - 宽范围



- 宽交流输入电压范围, 最高可达528VAC
- TS35/7.5 or 15标准导轨安装
- 高可靠性, 自然冷却
- 认证:UL CE
- 输出过载保护、过压保护、短路保护
- 3年有限责任质保
- F624DRC 81.2 x 127.8 x 122.4mm

输入电压范围	176~528VAC(单相和两相)
输入频率范围	47~63Hz
输入启动冲击电流	＜65A/230VAC,冷启动
输入电流	2.5A/230VAC
输入漏电流	＜0.75mA/240VAC
电网调整率(满载时)	≤ ±0.5%
输出电压调节范围	±10%
输出过载保护	105%~140%,延迟关断, 重启恢复
输出过压保护	110%~150%,关断模式(电源重新上电后方可恢复)
绝缘强度	I/P-O/P: 3.0KVAC/1min; I/P-F/G: 1.5KVAC/1min; O/P-F/G: 0.5KVAC/1min
上升时间	50ms@满载时(典型值)
保持时间	20ms@满载时(典型值)
工作温度	-20℃~+70℃(参考减额曲线图)
安全标准	符合 UL508, EN IEC62368-1, GB4943.1
电磁兼容标准	符合 EN55032, EN55035, EN61000-3-3, EN61000-4-2,3,4,5,6,8,11
冷却方式	自然冷却
接线端子	3P/9.5mm, 4P/9.5mm pitch,螺丝接线端
重量	0.85kg

型号	直流输出		负载调整率	纹波与噪声	效率
HF240W-WDR-24	24V	10.0A	1.0%	200mV	86%

产品特点

- 适用于安防系统
- 具备不间断电源功能(需外接电池)
- 市电故障信号输出
- 电池低电量信号输出
- 电池低电量保护
- 电池反接保护
- 输出过载保护、过压保护、短路保护
- 3年有限责任质保

产品图片	 F602	 F603	 F605	 F610	 F615
型号	HF20W-SB	HF40W-SB	HF55W-SB	HF100W-SB	HF155W-SB
外形尺寸(mm)	111×78×36	129×98×39	160×98×39	199×98×39	199×98×50
重量&最小包装量	0.20kg, 60pcs	0.28kg, 42pcs	0.33kg, 40pcs	0.45kg, 28pcs	0.52kg, 20pcs
输入电压范围	85~264VAC (120~370VDC)				
输入频率范围	47~63Hz				
输入启动冲击电流	＜35A/230VAC,冷启动	＜45A/230VAC,冷启动		＜65A/230VAC,冷启动	
输入漏电流	＜0.75mA/240VAC				
电网调整率(满载时)	≤ ±0.5%				
输出电压调节范围	V1:额定输出电压的±5%, V2:不可调				
输出过载保护	105~160%,打嗝模式, 自动恢复	105~150%,打嗝模式, 自动恢复			
输出过压保护	115~150%,关断模式(电源重新上电后方可恢复)		115~150%,打嗝模式, 自动恢复		
绝缘强度	I/P-O/P: 3.0KVAC/1min; I/P-F/G: 1.5KVAC/1min; O/P-F/G: 0.5KVAC/1min				
绝缘电阻	I/P -O/P: 100MΩ; I/P-F/G: 100MΩ; O/P-F/G: 100MΩ				
上升时间	50ms@满载时(典型值)				
保持时间	20ms@满载时(典型值)				
工作温度	-30℃~+70℃(参考减额曲线图)				
工作湿度	20%~90%RH,无凝露				
冲击标准	半正弦波, 加速度20G, 持续时间11ms, 沿X,Y,Z 轴各进行3次冲击				
震动标准	正弦波, 振动频率10~500Hz, 加速度5G, 每个扫频循环10min, 沿X,Y,Z 轴各进行6个扫频循环				
安全标准	符合 UL62368-1, EN IEC62368-1, GB4943.1				
电磁兼容标准	符合 EN55032, EN55035, EN61000-3-2,3, EN61000-4-2,3,4,5,6,8,11				
冷却方式	自然冷却				

HF20W-SB

CE

型号	直流输出		纹波与噪声	效率
HF20W-SB-12	12V	1.5A	120mV	73%
	13.8V	0.5A (Charger)		
HF20W-SB-24	24V	0.7A	150mV	75%
	27.1V	0.2A (Charger)		

HF40W-SB

CE

型号	直流输出		纹波与噪声	效率
HF40W-SB-13.8	13.8V	2.9A	150mV	78%
	13.4V	0.23A (Charger)		
HF40W-SB-27.6	27.6V	1.4A	150mV	83%
	26.5V	0.16A (Charger)		

HF55W-SB

CE

型号	直流输出		纹波与噪声	效率
HF55W-SB-13.8	13.8V	4.0A	150mV	79%
	13.4V	0.23A (Charger)		
HF55W-SB-27.6	27.6V	2.0A	150mV	80%
	26.5V	0.16A (Charger)		

当市电断电时, 设备自动切换至电池供电, 保障不间断运行。该系列产品非常适合安防系统、门禁控制以及后备供电场景使用。

HF100W-SB

CE

型号	直流输出		纹波与噪声	效率
HF100W-SB-13.8	13.8V	6.0A	150mV	80%
	13.3V	0.5A (Charger)		
HF100W-SB-27.6	27.6V	3.0A	150mV	82%
	27.1V	0.5A (Charger)		

HF155W-SB

CE

型号	直流输出		纹波与噪声	效率
HF155W-SB-A	13.8V	11.5A	200mV	84%
	13.3V	0.5A (Charger)		
HF155W-SB-B	27.6V	5.5A	200mV	86%
	27.1V	0.5A (Charger)		

引脚	信号端子引脚定义
SK	(1) 电池强制放电: 将SK与BAT短接，可强制电池放电。 (2) 手动触发操作: 在无市电、更换电池时，将SK与BAT短暂短接，即可以启动电池供电。
AS	市电存在指示信号: 市电正常：低电平（<0.7V） 市电断电：高电平（>3V）
G	接地端（GND）
BS	后备电池状态指示信号: 电池正常工作：低电平（<0.7V） 电池低电量：高电平（>3V）

产品特点

- 适用于激光设备
- 高可靠性
- 关键元器件采用国内外知名品牌
- 内置EMI滤波器
- 认证：CE(LVD)
- 输出过载保护、过压保护、短路保护
- 自由空气冷却对流
- 3年有限责任质保

产品图片	 F605	 F610	 F615	 F605	 F6075LSM	 F610
型号	HF60W-D-L	HF100W-D-L	HF150W-D-L	HF100W-DE-L	HF60W-DEL-L	HF150W-DL-L
外形尺寸(mm)	160×98×39	199×98×39	199×98×50	160×98×39	99×97×30	199×98×39
重量&最小包装量	0.31kg, 40pcs	0.53kg, 28pcs	0.58kg, 20pcs	0.38kg, 40pcs	0.22kg, 60pcs	0.46kg, 28pcs
输入电压范围	170~264VAC (240~370VDC)				85~264VAC	90~264VAC
输入频率范围	47~63Hz					
输入启动冲击电流	＜45A/230VAC,冷启动					＜65A/230VAC,冷启动
输入漏电流	＜0.75mA/240VAC					
电网调整率 (满载时)	≤ ±0.5%					
输出电压调节范围	V1:额定输出电压的±5%					
输出过载保护	105~150%, 打嗝模式, 自动恢复	105~130%, 关断模式, 电源重新上电后方可恢复	105~150%, 关断模式, 电源重新上电后方可恢复	105~150%, 打嗝模式, 自动恢复	130~160%, 打嗝模式, 自动恢复	105~150%, 打嗝模式, 自动恢复
输出过压保护	115~150%, 打嗝模式, 自动恢复	115~150%,关断模式, 电源重新上电后方可恢复		115~150%, 打嗝模式, 自动恢复	内置 IC 保护	115~150%,关断模式, 电源重新上电后方可恢复
绝缘强度	I/P -O/P: 3.0KVAC/1min; I/P-F/G: 1.5KVAC/1min; O/P-F/G: 0.5KVAC/1min					
上升时间	＜50ms/230VAC				＜50ms/115VAC; 50ms/230VAC	
保持时间	＞20ms/230VAC				＞10ms/115VAC; ＞40ms/230VAC	＞12ms/115VAC; ＞40ms/230VAC
工作温度	-30℃~+70℃（参考减额曲线图）					
安全标准	符合 UL62368-1, EN IEC62368-1, GB4943.1					
冷却方式	自然冷却					

HF60W-D

CE (LVD)

型号	直流输出		电压精度	纹波与噪声	效率
HF60W-D-L	15V	0.2~2.0A	±1%	120mV	80%
	-15V	0.0~2.0A	±3%	120mV	

HF60W-DEL

CE (LVD)

型号	直流输出		电压精度	纹波与噪声	效率
HF60W-DEL-L	15V	0.2~2.0A	±1%	120mV	85%
	-15V	0.2~2.0A	±10%	120mV	

HF100W-D

CE (LVD)

型号	直流输出		电压精度	纹波与噪声	效率
HF100W-D-L	15V	0.0~3.0A	±1%	150mV	77%
	-15V	0.0~3.0A	±3%	150mV	

HF100W-DE

CE (LVD)

型号	直流输出		电压精度	纹波与噪声	效率
HF100W-DE-L	15V	1.0~5.0A	±1%	150mV	84%
	-15V	0.5~4.0A	±10%	150mV	

HF150W-D

CE (LVD)

型号	直流输出		电压精度	纹波与噪声	效率
HF150W-D-L	15V	1.0~5.0A	±1%	150mV	86%
	-15V	1.0~5.0A	±10%	150mV	

HF150W-DL

CE (LVD)

型号	直流输出		电压精度	纹波与噪声	效率
HF150W-DL-L	15V	0.4~5.0A	±1%	150mV	86%
	-15V	0.4~5.0A	±10%	150mV	









我们的产品广泛应用于工业控制、激光设备、电梯、安全系统、LED显示屏、轨道交通、光伏、充电桩等领域。

我们强大的研发团队，将竭诚为您提供最佳的电源解决方案和定制设计产品，以满足您个性化的需求。

产品特点

- 适用于激光设备
- 高可靠性
- 关键元器件采用国内外知名品牌
- 内置EMI滤波器
- 认证：CE(LVD)
- 输出过载保护、过压保护、短路保护、过温保护 (HF300W-DM, HF600W-EQV)
- 3年有限责任质保

产品图片	 F6075LSM	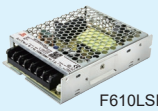 F610LSM	 F615LSM	 F635SM	 F635F	 F635FQ
型号	HF100W-LDK-L	HF150W-LDK-L	HF200W-LDK	HF300W-DM-L	HF300W-QV-A	HF600W-EQV
外形尺寸(mm)	99×97×30	129×97×30	159x97x30	199×98×50	215×112×43	215×112×43
重量&最小包装量	0.25kg, 60pcs	0.33kg, 40pcs	0.42kg, 32pcs	0.73kg, 20pcs	0.7kg, 16pcs	0.9kg, 16pcs
输入电压范围	85~264VAC (120~370VDC)		85~132/170~264VAC 通过开关选择	170~264VAC (240~370VDC)	85~132/170~264VAC通过开关选择	
输入启动冲击电流	＜65A/230VAC,冷启动					
输入频率范围	47~63Hz					
输入漏电流	＜0.75mA/240VAC					
电网调整率 (满载时)	⩽±0.5%					
输出电压调节范围	V1:额定输出电压的±5%					V1:额定输出电压的±10%
输出过载保护	105~150%,打嗝模式, 自动恢复			105~150%,关断模式, 电源重新上电后方可恢复	105%~150%,打嗝模式, 自动恢复	
输出过压保护	115~150%, 打嗝模式, 自动恢复	115~150%,关断模式, 电源重新上电后方可恢复			115%~150%,打嗝模式, 自动恢复	
绝缘强度	I/P-O/P: 3.0KVAC/1min; I/P-F/G: 2.0KVAC/1min; O/P-F/G: 0.5KVAC/1min					
上升时间	＜50ms/115VAC; 50ms/230VAC			＜50ms/230VAC	＜50ms/115VAC; 50ms/230VAC	
保持时间	⩾12ms/115VAC; ⩾40ms/230VAC	⩾10ms/115VAC; ⩾40ms/230VAC	⩾20ms/115VAC; ⩾40ms/230VAC	⩾20ms/230VAC	⩾20ms/115VAC; ⩾20ms/230VAC	⩾14ms/115VAC; ⩾14ms/230VAC
工作温度	-40℃~+70℃(参考减额曲线图)			-30℃~+70℃(参考减额曲线图)		
安全标准	符合 UL62368-1, EN IEC62368-1, GB4943.1					
冷却方式	自然冷却			风冷	自然冷却	风冷

HF100W-LDK

CE (LVD)

型号	直流输出		电压精度	纹波与噪声	效率
HF100W-LDK-L	15V	0.3~3.0A	±1%	150mV	86%
	-15V	0.3~3.0A	±10%	150mV	

HF150W-LDK

CE (LVD)

型号	直流输出		电压精度	纹波与噪声	效率
HF150W-LDK-L	15V	0.4~5.0A	±1%	150mV	86%
	-15V	0.4~5.0A	±10%	150mV	

HF200W-LDK

CE (LVD)

型号	直流输出		电压精度	纹波与噪声	效率
HF200W-LDK-L	15V	0.5~6.5A	±1%	150mV	86%
	-15V	0.5~6.5A	±10%	150mV	
HF200W-LDK-Q	24V	0.8~4.0A	±1%	150mV	90%
	-24V	0.8~4.0A	±10%	150mV	

HF300W-DM

CE (LVD)

型号	直流输出		电压精度	纹波与噪声	效率
HF300W-DM-L	15V	2.0~10.0A	±1%	150mV	85%
	-15V	2.0~10.0A	±10%	150mV	

公司严格按照SGS认证的ISO9001质量体系进行质量控制。

如果您在产品应用或技术方面有任何问题，我们专业的工程师可随时准备提供帮助。

HF300W-QV

CE (LVD)

型号	直流输出		电压精度	纹波与噪声	效率
HF300W-QV-A	24V	0.0~9.0A	±1%	240mV	86%
	15V	0.2~2.0A	±3%	150mV	
	-15V	0.2~2.0A	±10%	150mV	
	5V	0.0~2.0A	±3%	150mV	

HF600W-EQV

CE (LVD)

型号	直流输出		电压精度	纹波与噪声	效率
HF600W-EQV-A	24V	0.0~16.0A	±1%	150mV	86%
	5V	0.0~5.0A	±3%	150mV	
	15V	0.2~5.0A	±3%	150mV	
	-15V	0.2~5.0A	±10%	150mV	
HF600W-EQV-B	12V	0.0~29.0A	±1%	150mV	86%
	5V	0.0~5.0A	±3%	150mV	
	15V	0.2~5.0A	±3%	150mV	
	-15V	0.2~5.0A	±10%	150mV	
HF600W-EQV-C	24V	0.0~15.0A	±1%	150mV	86%
	12V	0.0~2.0A	±3%	150mV	
	15V	0.2~5.0A	±3%	150mV	
	-15V	0.2~5.0A	±10%	150mV	
HF600W-EQV-D	12V	0.0~29.0A	±1%	150mV	86%
	12V	0.0~1.2A	±3%	150mV	
	15V	0.2~5.0A	±3%	150mV	
	-15V	0.2~5.0A	±10%	150mV	

如需了解更多详情，请访问我们的网站: www.hengfu.com

150W 宽范围开关电源



- 输入保护高达528VAC
- 结构紧凑, 厚度仅30毫米
- 待机功耗<1W
- 输出过载保护、过压保护、短路保护
- 3年有限责任质保
- F610LSM 129 x 97 x 30mm

输入电压范围	170~264VAC (240~370VDC)
输入电流	2.0A/230VAC
输入频率范围	47~63Hz
输入启动冲击电流	＜40A/230VAC,冷启动
输入漏电流	＜0.5mA/240VAC
电网调整率	≤±0.5%
输出电压调节范围	±10%
输出过载保护	110~170%,打嗝模式, 延时保护, 自动恢复
输出过压保护	30~36VDC,打嗝模式, 自动恢复
绝缘强度	I/P-O/P: 3.0KVAC/1min; I/P-F/G: 1.5KVAC/1min; O/P-F/G: 0.5KVAC/1min
上升时间	＜50ms/230VAC
保持时间	＞20ms/230VAC
工作温度	-20℃~+70℃(参考减额曲线图)
安全标准	符合 UL62368-1, EN IEC62368-1, GB4943.1
电磁兼容标准	符合 EN55032, EN55035, EN61000-3-2,3, EN61000-4-2,3,4,5,6,8,11
冷却方式	自然冷却
重量&最小包装量	0.35kg, 40pcs

型号	直流输出		负载调整率	纹波与噪声	效率
HF150W-LSW-26	26V	6.0A	0.5%	150mV	88%

200W 宽范围开关电源 - 带PFC功能



- 输入保护高达380VAC(2小时)
- 高可靠性
- PF>0.94@230AC
- 输出过载保护、过压保护、短路保护、过温保护
- 3年有限责任质保
- F615F 199 x 98 x 50mm

输入电压范围	176~264VAC (240~370VDC)
输入电流	1.8A/230VAC
输入频率范围	47~63Hz
输入启动冲击电流	＜45A/230VAC,冷启动
输入漏电流	＜0.75mA/240VAC
电网调整率	≤±0.5%
输出电压调节范围	±10%
输出过载保护	105~150%,打嗝模式, 自动恢复
输出过压保护	32~35VDC,打嗝模式, 自动恢复
绝缘强度	I/P-O/P: 3.0KVAC/1min; I/P-F/G: 1.5KVAC/1min; O/P-F/G: 0.5KVAC/1min
上升时间	＜50ms/230VAC
保持时间	＞20ms/230VAC
工作温度	-20℃~+70℃(参考减额曲线图)
安全标准	符合 UL62368-1, EN IEC62368-1, GB4943.1
电磁兼容标准	符合 EN55032, EN55035, EN61000-3-2,3, EN61000-4-2,3,4,5,6,8,11
冷却方式	风冷
重量&最小包装量	0.6kg, 20pcs

型号	直流输出		负载调整率	纹波与噪声	效率
HF200W-SCW-30T	30V	6.7A	0.5%	200mV	85%

150W 宽范围开关电源 - 带PFC功能



- 输入保护高达528VAC
- PF>0.95@230AC
- 待机功耗<1W
- 输出过载保护、过压保护、短路保护
- 3年有限责任质保
- F615SCW 199 x 98 x 41.5mm

输入电压范围	170~264VAC (209~370VDC)
输入电流	1.2A/230VAC
输入频率范围	47~63Hz
输入启动冲击电流	＜40A/230VAC,冷启动
输入漏电流	＜0.5mA/240VAC
电网调整率	≤±0.5%
输出电压调节范围	±10%
输出过载保护	150~220%,打嗝模式, 延时保护, 自动恢复
输出过压保护	33~36VDC,打嗝模式, 自动恢复
绝缘强度	I/P-O/P: 3.0KVAC/1min; I/P-F/G: 1.5KVAC/1min; O/P-F/G: 0.5KVAC/1min
上升时间	＜50ms/230VAC
保持时间	＞20ms/230VAC
工作温度	-20℃~+70℃(参考减额曲线图)
安全标准	符合 UL508, EN IEC62368-1, GB4943.1
电磁兼容标准	符合 EN55032, EN55035, EN61000-3-2,3, EN61000-4-2,3,4,5,6,8,11
冷却方式	自然冷却
重量&最小包装量	0.52kg, 24pcs

型号	直流输出		负载调整率	纹波与噪声	效率
HF150W-SW-24	24V	6.5A	1.0%	150mV	86%

320W 宽范围开关电源 - 带PFC功能



- 输入保护高达380VAC(2小时)
- 高可靠性
- PF>0.94@230AC
- 输出过载保护、过压保护、短路保护、过温保护
- 3年有限责任质保
- F635A 215 x 115 x 50mm

输入电压范围	176~264VAC (240~370VDC)
输入电流	2.7A/230VAC
输入频率范围	47~63Hz
输入启动冲击电流	＜65A/230VAC,冷启动
输入漏电流	＜0.75mA/240VAC
电网调整率	≤±0.5%
输出电压调节范围	±10%
输出过载保护	105~150%,打嗝模式, 自动恢复
输出过压保护	32~35VDC,打嗝模式, 自动恢复
绝缘强度	I/P-O/P: 3.0KVAC/1min; I/P-F/G: 1.5KVAC/1min; O/P-F/G: 0.5KVAC/1min
上升时间	＜50ms/230VAC
保持时间	＞20ms/230VAC
工作温度	-20℃~+70℃(参考减额曲线图)
安全标准	符合 UL62368-1, EN IEC62368-1, GB4943.1
电磁兼容标准	符合 EN55032, EN55035, EN61000-3-2,3, EN61000-4-2,3,4,5,6,8,11
冷却方式	风冷
重量&最小包装量	1.0kg, 16pcs

型号	直流输出		负载调整率	纹波与噪声	效率
HF320W-SCW-30T	30V	10.7A	0.5%	200mV	85%

240W 单路输出电源



- 高可靠性
- 关键元器件采用国内外知名品牌
- 内置EMI滤波器
- 输出过载保护、过压保护、短路保护
- 3年有限责任质保
- F620 200 x 110 x 50mm

输入电压范围	170~264VAC (240~370VDC)
输入频率范围	47~63Hz
输入启动冲击电流	＜45A/230VAC,冷启动
输入漏电流	＜0.7mA/240VAC
电网调整率	≤±0.5%
输出电压调节范围	±10%
输出过载保护	105%~130%,关断模式, 电源重新上电后方可恢复
输出过压保护	115%~150%,关断模式, 电源重新上电后方可恢复
绝缘强度	I/P-O/P: 3.0KVAC/1min; I/P-F/G: 1.5KVAC/1min; O/P-F/G: 0.5KVAC/1min
上升时间	＜50ms/230VAC
保持时间	≥20ms/230VAC
工作温度	-20℃~+70℃(参考减额曲线图)
安全标准	符合 UL62368-1, EN IEC62368-1, GB4943.1
冷却方式	自然冷却
重量&最小包装量	0.7kg, 20pcs

型号	直流输出		负载调整率	纹波与噪声	效率
HF240W-S-5	5V	40.0A	1.0%	100mV	80%
HF240W-S-9	9V	22.0A	0.5%	120mV	82%
HF240W-S-12	12V	20.0A	0.5%	120mV	85%
HF240W-S-15	15V	15.0A	0.5%	150mV	85%
HF240W-S-24	24V	10.0A	0.5%	150mV	87%
HF240W-S-27	27V	8.0A	0.5%	150mV	87%
HF240W-S-36	36V	7.0A	0.5%	150mV	88%
HF240W-S-48	48V	5.0A	0.5%	150mV	88%
HF240W-S-110	110V	2.0A	0.5%	500mV	88%

350W~600W 双路输出电源



- 高可靠性
- 关键元器件采用国内外知名品牌
- 内置EMI滤波器
- 输出过载保护、过压保护、短路保护、过温保护
- 3年有限责任质保
- F635A 215 x 115 x 50mm

型号	HF350W-DM	HF450W-DM	HF600W-DM
输入电压范围	176~264VAC (240~370VDC)		
输入频率范围	47~63Hz		
输入启动冲击电流	＜65A/230VAC,冷启动		
输入漏电流	＜0.75mA/240VAC		
电网调整率	≤±2%		
输出电压调节范围	V1:额定输出电压的±5%		
输出过载保护	110%~155%,关断模式, 电源重新上电后方可恢复		
输出过压保护	115%~150%,关断模式, 电源重新上电后方可恢复		
绝缘强度	I/P-O/P: 3.0KVAC/1min; I/P-F/G: 1.5KVAC/1min; O/P-F/G: 0.5KVAC/1min		
上升时间	＜800ms/230VAC		
保持时间	≥20ms/230VAC		≥12ms/230VAC
工作温度	-20℃~+70℃(参考减额曲线图)		
安全标准	符合 UL62368-1, EN IEC62368-1, GB4943.1		
冷却方式	风冷		

型号	直流输出		电压精度	纹波与噪声	效率
HF350W-DM-A	220V	0.0~1.4A	±2%	2200mV	89%
	18V	0.2~1.0A	±2%	550mV	
HF450W-DM-A	220V	0.0~2.0A	±2%	1000mV	89%
	18V	0.0~1.0A	±2%	1000mV	
HF600W-DM-A	220V	0.0~2.8A	±2%	2200mV	89%
	18V	0.2~1.0A	±2%	550mV	

300W 铁路应用直流/直流转换器

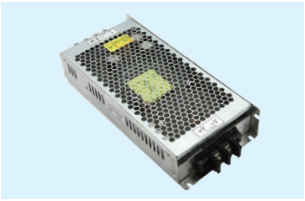

- 宽直流输入范围
- 半封装, 尺寸紧凑
- 关键元器件采用国内外知名品牌
- 自由空气冷却对流
- 输出过载保护、过压保护、短路保护、过温保护
- 3年有限责任质保
- F630G 216 x 97 x 40mm

输入电压范围	68~140VDC
输入电流	3.2A/110VDC
电网调整率	≤±0.5%
输出电压调节范围	±10%
输出过载保护	105~135%,恒流限制,自动恢复
输出过压保护	115%~150%,关断模式, 电源重新上电后方可恢复
输出过温保护	关断模式,温度下降后自动恢复
绝缘强度	I/P-O/P: 2.5KVAC/1min; I/P-F/G: 1.5KVAC/1min; O/P-F/G: 0.5KVAC/1min
绝缘电阻	＞100MΩ@500VDC
上升时间	50ms@满载时(典型值)
工作温度	-20℃~+70℃(参考减额曲线图)
安全标准	设计参考 UL/EN IEC62368-1, GB4943.1
冷却方式	自然冷却
重量	1.16kg

型号	直流输出		负载调整率	纹波与噪声	效率
HF300W-SD110-24A	24V	12.5A	0.5%	150mV	88%

80W 直流/直流导轨式光伏电源



- 宽输入范围高达1500VDC
- 瞬态功率可达160W,100ms
- TS35/7.5 or 15标准导轨安装
- 输入过压保护、输入欠压保护、输出过载保护、过压保护、短路保护
- 3年有限责任质保
- F612DRL 40.6 x 125.2 x 109.6mm

输入电压范围	300~1500VDC
输入电流	0.4A/300VDC, 0.2A/800VDC
输入启动冲击电流	＜80A/800VDC,冷启动
输入过压保护	输入电压Vin=1500~1700VDC时关闭输出, Vin＜1500VDC时恢复工作
输入欠压保护	输入电压Vin=200～270VDC时打嗝模式, Vin＞280VDC时恢复
电网调整率	≤±0.5%
负载调整率	≤±0.5%
输出电压调节范围	±10%
输出过载保护	105%~150%,打嗝模式, 自动恢复
输出过压保护	110%~150%,打嗝模式, 自动恢复
绝缘强度	I/P-O/P: 4.0KVAC/1min; I/P-F/G: 2.0KVAC/1min; O/P-F/G: 1.0KVAC/1min
启动时间	≤9000ms/800VDC
上升时间	＜50ms/800VDC
工作温度	-40℃~+80℃(参考减额曲线图)
安全标准	设计参考 UL1741, EN62109-1
电磁兼容标准	设计参考 EN55032 Class A
冷却方式	自然冷却
重量	0.45kg

型号	直流输出		电压精度	纹波与噪声	效率
HF80W-DDRH-24	24V	3.4A	±1%	150mV	86%
HF80W-DDRH-48	48V	1.7A	±1%	240mV	87%

150W AC/DC 光伏开关电源



· 宽输入电压范围高达1000VAC
· 关键元器件采用国内外知名品牌
· 输入过压保护、输入欠压保护、输出过载保护、过压保护、短路保护
· 3年有限责任质保
· F615 199 x 98 x 50mm

输入电压范围	640~1000VAC
输入电流	0.4A/800VAC
输入启动冲击电流	＜80A/800VAC,冷启动
输入过压保护	输入电压Vin=1050~1150VAC时关闭输出, Vin≤1000VAC时恢复工作(额定负载)
输入欠压保护	输入电压Vin=550~630VAC时打嗝模式, Vin≥640VAC时恢复工作(额定负载)
电网调整率	≤±1%
负载调整率	≤±2%
输出电压调节范围	±10%
输出过载保护	115%~150%,关闭输出并间歇启动, 异常条件移除后可自动恢复
输出过压保护	115%~150%,关闭输出并间歇启动, 异常条件移除后可自动恢复
绝缘强度	I/P-O/P: 4.0KVAC/1min; I/P-F/G: 2.0KVAC/1min; O/P-F/G: 1.0KVAC/1min
启动时间	≤9000ms/800VAC
上升时间	＜80ms/800VAC
保持时间	≥20ms/800VAC
工作温度	-40℃~+70℃(参考减额曲线图)
安全标准	设计参考 UL1741, EN62109-1
冷却方式	自然冷却

型号	直流输出		电压精度	纹波与噪声	效率
HF150W-SHW-25	25V	6.5A	±3%	200mV	85%

300W AC/DC 光伏开关电源



· 宽输入电压范围高达1000VAC
· 关键元器件采用国内外知名品牌
· 输入过压保护、输入欠压保护、输出过载保护、过压保护、短路保护、过温保护
· 3年有限责任质保
· F635SM 199 x 98 x 50mm

输入电压范围	640~1000VAC
输入电流	0.6A/800VAC
输入启动冲击电流	＜80A/800VAC,冷启动
输入过压保护	输入电压Vin=1050~1150VAC时关闭输出, Vin≤1000VAC时恢复工作(额定负载)
输入欠压保护	输入电压Vin=550~630VAC时打嗝模式, Vin≥640VAC时恢复工作(额定负载)
电网调整率	≤±1%
负载调整率	≤±2%
输出电压调节范围	±10%
输出过载保护	115%~150%,关闭输出并间歇启动, 异常条件移除后可自动恢复
输出过压保护	115%~150%,关闭输出并间歇启动, 异常条件移除后可自动恢复
绝缘强度	I/P-O/P: 4.0KVAC/1min; I/P-F/G: 2.0KVAC/1min; O/P-F/G: 1.0KVAC/1min
启动时间	≤9000ms/800VAC
上升时间	＜80ms/800VAC
保持时间	≥20ms/800VAC
工作温度	-40℃~+70℃(参考减额曲线图)
安全标准	设计参考 UL1741, EN62109-1
冷却方式	风冷 (startup @Ta≥55℃)

型号	直流输出		电压精度	纹波与噪声	效率
HF300W-SHW-25	25V	12.0A	±3%	200mV	85%

200W AC/DC 光伏开关电源



· 宽输入电压范围高达1000VAC
· 关键元器件采用国内外知名品牌
· 输入过压保护、输入欠压保护、输出过载保护、过压保护、短路保护
· 3年有限责任质保
· F615 199 x 98 x 50mm

输入电压范围	640~1000VAC
输入电流	0.5A/800VAC
输入启动冲击电流	＜80A/800VAC,冷启动
输入过压保护	输入电压Vin=1050~1150VAC时关闭输出, Vin≤1000VAC时恢复工作(额定负载)
输入欠压保护	输入电压Vin=550~630VAC时打嗝模式, Vin≥640VAC时恢复工作(额定负载)
电网调整率	≤±1%
负载调整率	≤±2%
输出电压调节范围	±10%
输出过载保护	115%~150%,关闭输出并间歇启动, 异常条件移除后可自动恢复
输出过压保护	115%~150%,关闭输出并间歇启动, 异常条件移除后可自动恢复
绝缘强度	I/P-O/P: 4.0KVAC/1min; I/P-F/G: 2.0KVAC/1min; O/P-F/G: 1.0KVAC/1min
启动时间	≤9000ms/800VAC
上升时间	＜80ms/800VAC
保持时间	≥20ms/800VAC
工作温度	-40℃~+70℃(参考减额曲线图)
安全标准	设计参考 UL1741, EN62109-1
冷却方式	自然冷却

型号	直流输出		电压精度	纹波与噪声	效率
HF200W-SHW-25	25V	8.0A	±3%	200mV	85%

200W~300W DC/DC 光伏开关电源

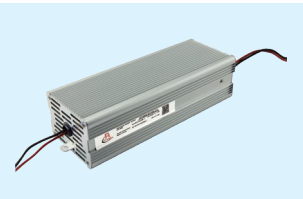

· 宽输入电压范围高达1500VDC
· 关键元器件采用国内外知名品牌
· 输入过压保护、输出过载保护、过电压保护、短路保护
· 3年有限责任质保
· F630HV 240 x 82 x 60mm

输入电压范围	400~1500VDC(最高1600VDC不损坏)
输入电流	0.8A/400VDC
输入启动冲击电流	＜80A/800VDC,冷启动
输入过压保护	输入电压Vin=1600~1720VDC时关闭输出, Vin≤1500VDC时恢复工作(额定负载)
电网调整率	≤±0.5%
负载调整率	≤±1%
输出电压调节范围	24~27V
输出过载保护	105%~130%,延迟关断, 电源重新上电后方可恢复
输出过压保护	115%~150%,关断模式, 电源重新上电后方可恢复
绝缘强度	I/P-O/P: 4.0KVAC/1min; I/P-F/G: 2.0KVAC/1min; O/P-F/G: 1.0KVAC/1min
启动时间	≤9000ms/800VDC
上升时间	＜100ms/800VDC
工作温度	-40℃~+70℃(参考减额曲线图)
安全标准	设计参考 UL1741, EN62109-1
冷却方式	自然冷却 (200W), 风冷 (300W)
重量	0.88kg

型号	直流输出		电压精度	纹波与噪声	效率
HF200W-SDA1500-27	27V	7.4A	±3%	500mV	86%
HF300W-SDA1500-27	27V	11.2A	±3%	500mV	87%

80W DC/DC 光伏开关电源



- 宽输入电压范围高达600VDC
- 瞬态功率可达160W,100ms
- 关键元器件采用国内外知名品牌
- 输出过载保护、过压保护、短路保护
- 3年有限责任质保
- F608HD 156 x 56.6 x 41.1mm

输入电压范围	150~600VDC
输入电流	0.7A/150VDC
输入启动冲击电流	＜80A/400VDC,冷启动
电网调整率	≤±0.5%
负载调整率	≤±1%
输出电压调节范围	±10%
输出过载保护	110%~150%,关断模式(电源重新上电后方可恢复)
输出过压保护	115%~150%,关断模式(电源重新上电后方可恢复)
绝缘强度	I/P-O/P: 4.0KVAC/1min; I/P-F/G: 2.0KVAC/1min; O/P-F/G: 1.0KVAC/1min
启动时间	≤2000ms/400VDC
上升时间	＜50ms/400VDC
工作温度	-40℃~+80℃(参考减额曲线图)
安全标准	设计参考 UL1741, EN62109-1
冷却方式	自然冷却

型号	直流输出		电压精度	纹波与噪声	效率
HF80W-SD600-24	24V	3.4A	±2%	150mV	86%

200W DC/DC 光伏开关电源



- 宽输入电压范围高达1500VDC
- 关键元器件采用国内外知名品牌
- 输入过压保护、输入欠压保护、输出过载保护、过压保护、短路保护
- 3年有限责任质保
- F615 199 x 98 x 50mm

输入电压范围	400~1500VDC(最高1600VDC不损坏)
输入电流	0.8A/400VDC, 0.4A/800VDC
输入启动冲击电流	＜80A/800VDC,冷启动
输入过压保护	输入电压Vin=1600~1720VDC时关闭输出, Vin≤1500VDC时恢复工作
输入欠压保护	输入电压Vin=350±30VDC时关闭输出并间歇启动
电网调整率	≤±0.5%
负载调整率	≤±1%
输出电压调节范围	24~27V
输出过载保护	105%~150%,延迟关断, 电源重新上电后方可恢复
输出过压保护	115%~150%,延迟关断, 电源重新上电后方可恢复
绝缘强度	I/P-O/P: 4.0KVAC/1min; I/P-F/G: 2.0KVAC/1min; O/P-F/G: 1.0KVAC/1min
启动时间	≤9000ms/800VDC
上升时间	＜100ms/800VDC
工作温度	-40℃~+70℃(参考减额曲线图)
安全标准	设计参考 UL1741, EN62109-1
冷却方式	自然冷却

型号	直流输出		电压精度	纹波与噪声	效率
HF200W-SD1500-27	27V	7.5A	±2%	500mV	87%

150W DC/DC 光伏开关电源



- 宽输入电压范围高达1500VDC
- 关键元器件采用国内外知名品牌
- 输入过压保护、输入欠压保护、输出过载保护、过压保护、短路保护
- 3年有限责任质保
- F615 199 x 98 x 50mm

输入电压范围	400~1500VDC(最高1600VDC不损坏)
输入电流	0.7A/400VDC, 0.35A/800VDC
输入启动冲击电流	＜80A/800VDC,冷启动
输入过压保护	输入电压Vin=1600~1720VDC时关闭输出, Vin≤1500VDC时恢复工作
输入欠压保护	输入电压Vin=350±30VDC时关闭输出并间歇启动
电网调整率	≤±0.5%
负载调整率	≤±1%
输出电压调节范围	24~27V
输出过载保护	105%~150%,延迟关断, 电源重新上电后方可恢复
输出过压保护	115%~150%,延迟关断, 电源重新上电后方可恢复
绝缘强度	I/P-O/P: 4.0KVAC/1min; I/P-F/G: 2.0KVAC/1min; O/P-F/G: 1.0KVAC/1min
启动时间	≤9000ms/800VDC
上升时间	＜100ms/800VDC
工作温度	-40℃~+70℃(参考减额曲线图)
安全标准	设计参考 UL1741, EN62109-1
冷却方式	自然冷却

型号	直流输出		电压精度	纹波与噪声	效率
HF150W-SD1500-27	27V	5.6A	±2%	500mV	88%

300W DC/DC 光伏开关电源



- 宽输入电压范围高达1500VDC
- 关键元器件采用国内外知名品牌
- 输入过压保护、输入欠压 保护、输出过载保护、过电压保护、短路保护、过温保护
- 3年有限责任质保
- F635SM 199 x 98 x 50mm

输入电压范围	400~1500VDC(最高1600VDC不损坏)
输入电流	0.9A/400VDC, 0.45A/800VDC
输入启动冲击电流	＜80A/800VDC,冷启动
输入过压保护	输入电压Vin=1600~1720VDC时关闭输出, Vin≤1500VDC时恢复工作
输入欠压保护	输入电压Vin=350±30VDC时关闭输出并间歇启动
电网调整率	≤±0.5%
负载调整率	≤±1%
输出电压调节范围	24~27V
输出过载保护	105%~150%,延迟关断, 电源重新上电后方可恢复
输出过压保护	115%~150%,延迟关断, 电源重新上电后方可恢复
绝缘强度	I/P-O/P: 4.0KVAC/1min; I/P-F/G: 2.0KVAC/1min; O/P-F/G: 1.0KVAC/1min
启动时间	≤9000ms/800VDC
上升时间	＜100ms/800VDC
工作温度	-40℃~+70℃(参考减额曲线图)
安全标准	设计参考 UL1741, EN62109-1
冷却方式	风冷 (startup @Ta≥55℃)

型号	直流输出		电压精度	纹波与噪声	效率
HF300W-SD1500-27	27V	11.2A	±2%	500mV	87%

35W 两路输出系列 - 通用输入

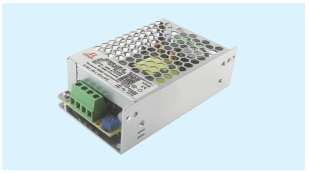

- 全球通用宽范围输入电压
- 结构紧凑, 厚度仅为30mm
- 输出过载保护、过压保护、短路保护
- 3年有限责任质保
- F601N 100 x 58 x 32mm

输入电压范围	85~264VAC (120~370VDC)
输入启动冲击电流	＜45A/230VAC,冷启动
输入漏电流	＜0.5mA/240VAC
电网调整率	≤±0.5%
输出电压精度	V1:≤±1%, V2≤±10%
输出电压调节范围	V1:额定输出电压的±5%
输出过载保护	110-180%,打嗝模式, 自动恢复
输出过压保护	115-150%,打嗝模式, 自动恢复
绝缘强度	I/P-O/P: 3.0KVAC/1min; I/P-F/G: 1.5KVAC/1min; O/P-F/G: 0.5KVAC/1min
上升时间	＜50ms/115VAC; 50ms/230VAC
保持时间	≥12ms/115VAC; 40ms/230VAC
工作温度	-40℃~+70℃(参考减额曲线图)
安全标准	符合 UL62368-1, EN IEC62368-1, GB4943.1
电磁兼容标准	符合 EN55032, EN55035, EN61000-3-2,3, EN61000-4-2,3,4,5,6,8,11
冷却方式	自然冷却

型号	直流输出		纹波与噪声	效率
HF35W-LDK-B	5V	0.5~5.0A	100mV	82%
	12V	0.4~2.0A	150mV	
HF35W-LDK-C	5V	0.5~5.0A	100mV	83%
	24V	0.2~1.0A	200mV	

100W 两路输出系列 - 通用输入



- 全球通用宽范围输入电压
- 结构紧凑, 厚度仅为30mm
- 输出过载保护、过压保护、短路保护
- 3年有限责任质保
- F6075LSM 99 x 97 x 30mm

输入电压范围	85~264VAC (120~370VDC)
输入启动冲击电流	＜65A/230VAC,冷启动
输入漏电流	＜0.75mA/240VAC
电网调整率	≤±0.5%
输出电压精度	V1:≤±1%, V2≤±10%
输出电压调节范围	V1:额定输出电压的±5%
输出过载保护	105~150%,打嗝模式, 自动恢复
输出过压保护	115~150%,打嗝模式, 自动恢复
绝缘强度	I/P-O/P: 3.0KVAC/1min; I/P-F/G: 2.0KVAC/1min; O/P-F/G: 0.5KVAC/1min
上升时间	＜50ms/115VAC; 50ms/230VAC
保持时间	≥12ms/115VAC; 40ms/230VAC
工作温度	-40℃~+70℃(参考减额曲线图)
安全标准	符合 UL62368-1, EN IEC62368-1, GB4943.1
电磁兼容标准	符合 EN55032, EN55035, EN61000-3-2,3, EN61000-4-2,3,4,5,6,8,11
冷却方式	自然冷却

型号	直流输出		纹波与噪声	效率
HF100W-LDK-D	24V	0.8~4.0A	150mV	82%
	12V	0.6~3.0A	150mV	
HF100W-LDK-L	15V	0.3~3.0A	150mV	86%
	-15V	0.3~3.0A	150mV	

50W~75W 两路输出系列 - 通用输入



- 全球通用宽范围输入电压
- 结构紧凑, 厚度仅为30mm
- 输出过载保护、过压保护、短路保护
- 3年有限责任质保
- F605LSM 99 x 82 x 30mm

输入电压范围	85~264VAC (120~370VDC)
输入启动冲击电流	＜45A/230VAC,冷启动
输入漏电流	＜0.75mA/240VAC
电网调整率	≤±0.5%
输出电压精度	V1:≤±1%, V2:≤±10%
输出电压调节范围	V1:额定输出电压的±5%
输出过载保护	105-150%,打嗝模式, 自动恢复
输出过压保护	115-150%,打嗝模式, 自动恢复
绝缘强度	I/P-O/P: 3.0KVAC/1min; I/P-F/G: 2.0KVAC/1min; O/P-F/G: 0.5KVAC/1min
上升时间	＜50ms/115VAC; 50ms/230VAC
保持时间	≥10ms/115VAC; 30ms/230VAC
工作温度	-40℃~+70℃(参考减额曲线图)
安全标准	符合 UL62368-1, EN IEC62368-1, GB4943.1
电磁兼容标准	符合 EN55032, EN55035, EN61000-3-2,3, EN61000-4-2,3,4,5,6,8,11
冷却方式	自然冷却

型号	直流输出		纹波与噪声	效率
HF50W-LDK-A	5V	0.5~6.0A	100mV	82%
	12V	0.2~3.0A	150mV	
HF75W-LDK-B	5V	0.5~6.0A	100mV	83%
	24V	0.4~2.0A	200mV	
HF75W-LDK-G	24V	0.5~2.5A	150mV	86%
	12V	0.2~2.0A	150mV	

*其他输出电压可定制, 详情请咨询。

150W 两路输出系列 - 通用输入



- 全球通用宽范围输入电压
- 结构紧凑, 厚度仅为30mm
- 输出过载保护、过压保护、短路保护
- 3年有限责任质保
- F610LSM 129 x 97 x 30mm

输入电压范围	85~264VAC (120~370VDC)
输入启动冲击电流	＜65A/230VAC,冷启动
输入漏电流	＜0.75mA/240VAC
电网调整率	≤±0.5%
输出电压精度	V1:≤±1%, V2≤±10%
输出电压调节范围	V1:额定输出电压的±5%
输出过载保护	105~150%,打嗝模式, 自动恢复
输出过压保护	115~150%,关断模式(电源重新上电后方可恢复)
绝缘强度	I/P-O/P: 3.0KVAC/1min; I/P-F/G: 2.0KVAC/1min; O/P-F/G: 0.5KVAC/1min
上升时间	＜50ms/115VAC; 50ms/230VAC
保持时间	≥10ms/115VAC; 40ms/230VAC
工作温度	-40℃~+70℃(参考减额曲线图)
安全标准	符合 UL62368-1, EN IEC62368-1, GB4943.1
电磁兼容标准	符合 EN55032, EN55035, EN61000-3-2,3, EN61000-4-2,3,4,5,6,8,11
冷却方式	自然冷却

型号	直流输出		纹波与噪声	效率
HF150W-LDK-D	24V	1.0~5.0A	150mV	82%
	12V	0.6~3.0A	150mV	
HF150W-LDK-L	15V	0.4~5.0A	150mV	86%
	-15V	0.4~5.0A	150mV	

200W 两路输出系列 - 通用输入



- 通过开关选择交流输入范围
- 结构紧凑, 厚度仅为30mm
- 输出过载保护、过压保护、短路保护
- 3年有限责任质保
- F615LSM 159 x 97 x 30mm

输入电压范围	85~132/170~264VAC通过开关选择
输入启动冲击电流	＜65A/230VAC,冷启动
输入漏电流	＜0.75mA/240VAC
电网调整率	≤±0.5%
输出电压精度	V1:≤±1%, V2≤±10%
输出电压调节范围	V1:额定输出电压的±5%
输出过载保护	105~150%,打嗝模式, 自动恢复
输出过压保护	115~150%,关断模式(电源重新上电后方可恢复)
绝缘强度	I/P-O/P: 3.0KVAC/1min; I/P-F/G: 2.0KVAC/1min; O/P-F/G: 0.5KVAC/1min
上升时间	＜50ms/115VAC; 50ms/230VAC
保持时间	≥20ms/115VAC; 40ms/230VAC
工作温度	-40℃~+70℃(参考减额曲线图)
安全标准	符合 UL62368-1, EN IEC62368-1, GB4943.1
电磁兼容标准	符合 EN55032, EN55035, EN61000-3-3, EN61000-4-2,3,4,5,6,8,11
冷却方式	自然冷却

型号	直流输出		纹波与噪声	效率
HF200W-LDK-L	15V	0.5~6.5A	150mV	86%
	-15V	0.5~6.5A	150mV	
HF200W-LDK-Q	24V	0.8~4.0A	150mV	90%
	-24V	0.8~4.0A	150mV	

50W~75W 三路输出系列 - 通用输入



- 全球通用宽范围输入电压
- 高可靠性
- 输出过载保护、过压保护、短路保护
- 3年有限责任质保
- F605LSM 99 x 82 x 30mm

输入电压范围	85~264VAC (120~370VDC)
输入启动冲击电流	＜45A/230VAC,冷启动
输入漏电流	＜0.75mA/240VAC
电网调整率	≤±0.5%
输出电压精度	V1:≤±1%, V2,V3:≤±10%
输出电压调节范围	V1:额定输出电压的±5%
输出过载保护	105-150%,打嗝模式, 自动恢复
输出过压保护	115-150%,打嗝模式, 自动恢复
绝缘强度	I/P-O/P: 3.0KVAC/1min; I/P-F/G: 2.0KVAC/1min; O/P-F/G: 0.5KVAC/1min
上升时间	＜50ms/115VAC; 50ms/230VAC
保持时间	≥10ms/115VAC; 30ms/230VAC
工作温度	-40℃~+70℃(参考减额曲线图)
安全标准	符合 UL62368-1, EN IEC62368-1, GB4943.1
电磁兼容标准	符合 EN55032, EN55035, EN61000-3-2,3, EN61000-4-2,3,4,5,6,8,11
冷却方式	自然冷却

型号	直流输出		纹波与噪声	效率
HF50W-LTK-A	5V	1.2~6.0A	100mV	82%
	12V	0.2~1.0A	180mV	
	-12V	0.2~1.0A	180mV	
HF75W-LTK-A	5V	1.2~6.0A	100mV	82%
	12V	0.4~2.0A	180mV	
	-12V	0.2~1.0A	180mV	

35W 三路输出系列 - 通用输入



- 全球通用宽范围输入电压
- 高可靠性
- 输出过载保护、过压保护、短路保护
- 3年有限责任质保
- F601N 100 x 58 x 32mm

输入电压范围	85~264VAC (120~370VDC)
输入启动冲击电流	＜30A/230VAC,冷启动
输入漏电流	＜0.5mA/240VAC
电网调整率	≤±0.5%
输出电压精度	V1:≤±1%, V2,V3:≤±10%
输出电压调节范围	V1:额定输出电压的±5%
输出过载保护	110-180%,打嗝模式, 自动恢复
输出过压保护	115-150%,打嗝模式, 自动恢复
绝缘强度	I/P-O/P: 3.0KVAC/1min; I/P-F/G: 1.5KVAC/1min; O/P-F/G: 0.5KVAC/1min
上升时间	＜50ms/115VAC; 50ms/230VAC
保持时间	≥12ms/115VAC; 40ms/230VAC
工作温度	-40℃~+70℃(参考减额曲线图)
安全标准	符合 UL62368-1, EN IEC62368-1, GB4943.1
电磁兼容标准	符合 EN55032, EN55035, EN61000-3-2,3, EN61000-4-2,3,4,5,6,8,11
冷却方式	自然冷却

型号	直流输出		纹波与噪声	效率
HF35W-LTK-A	5V	0.5~4.0A	100mV	85%
	12V	0.2~1.2A	150mV	
	-12V	0.2~1.0A	150mV	
HF35W-LTK-B	5V	0.5~4.0A	100mV	86%
	15V	0.2~1.0A	150mV	
	-15V	0.2~1.0A	150mV	

100W 三路输出系列 - 通用输入



- 全球通用宽范围输入电压
- 结构紧凑, 厚度仅为30mm
- 输出过载保护、过压保护、短路保护
- 3年有限责任质保
- F6075LSM 99 x 97 x 30mm

输入电压范围	85~264VAC (120~370VDC)
输入启动冲击电流	＜45A/230VAC,冷启动
输入漏电流	＜0.75mA/240VAC
电网调整率	≤±0.5%
输出电压精度	V1:≤±1%, V2,V3:≤±10%
输出电压调节范围	V1:额定输出电压的±5%
输出过载保护	105-150%,打嗝模式, 自动恢复
输出过压保护	115-150%,打嗝模式, 自动恢复
绝缘强度	I/P-O/P: 3.0KVAC/1min; I/P-F/G: 2.0KVAC/1min; O/P-F/G: 0.5KVAC/1min
上升时间	＜50ms/115VAC; 50ms/230VAC
保持时间	≥10ms/115VAC; 30ms/230VAC
工作温度	-40℃~+70℃(参考减额曲线图)
安全标准	符合 UL62368-1, EN IEC62368-1, GB4943.1
电磁兼容标准	符合 EN55032, EN55035, EN61000-3-2,3, EN61000-4-2,3,4,5,6,8,11
冷却方式	自然冷却

型号	直流输出		纹波与噪声	效率
HF100W-LTK-A	5V	2.4~12.0A	100mV	82%
	12V	0.4~2.0A	180mV	
	-12V	0.2~1.0A	180mV	
HF100W-LTK-B	5V	2.0~10.0A	100mV	82%
	15V	0.4~2.0A	180mV	
	-15V	0.2~1.0A	180mV	

*其他输出电压可定制, 详情请咨询。

10W 两路输出系列 - 通用输入



- 全球通用宽范围输入电压
- 高可靠性
- 输出过载保护、过压保护、短路保护
- 3年有限责任质保
- F601N 100 x 58 x 32 mm

输入电压范围	85~264VAC (120~370VDC)
输入启动冲击电流	＜30A/230VAC,冷启动
输入漏电流	＜0.5mA/240VAC
电网调整率	≤±0.5%
输出电压精度	V1:≤±1%, V2≤±3%(带调节器); ≤±10% (w/o)
输出电压调节范围	V1:额定输出电压的±5%
输出过载保护	105~150%,打嗝模式, 自动恢复
输出过压保护	115~150%,通过二极管钳位
绝缘强度	I/P-O/P: 3.0KVAC/1min; I/P-F/G: 1.5KVAC/1min; O/P-F/G: 0.5KVAC/1min
上升, 保持时间	50ms, 20ms@满载时(典型值)
工作温度	-30℃~+70℃(参考减额曲线图)
安全标准	符合 UL62368-1, EN IEC62368-1, GB4943.1
电磁兼容标准	符合 EN55032, EN55035, EN61000-3-2,3, EN61000-4-2,3,4,5,6,8,11
冷却方式	自然冷却

型号	直流输出		纹波与噪声	效率
HF10W-DL-A	5V	0.2~1.8A	80mV	67%
	5V	0.1~1.0A	100mV	
HF10W-DL-B	5V	0.2~1.8A	80mV	72%
	12V	0.1~0.5A	120mV	
HF10W-DL-C	5V	0.2~1.8A	80mV	72%
	15V	0.1~0.5A	120mV	
HF10W-DL-D	5V	0.2~1.8A	80mV	70%
	24V	0.0~0.25A	150mV	

20W 两路输出系列 - 通用输入



- 全球通用宽范围输入电压
- 高可靠性
- 输出过载保护、过压保护、短路保护
- 3年有限责任质保
- F602 111 x 78 x 36 mm

输入电压范围	85~264VAC (120~370VDC)
输入启动冲击电流	＜30A/230VAC,冷启动
输入漏电流	＜0.5mA/240VAC
电网调整率	≤±0.5%
输出电压精度	V1:≤±1%, V2≤±3%(带调节器);≤±10% (w/o)
输出电压调节范围	V1:额定输出电压的±5%
输出过载保护	105~150%,打嗝模式, 自动恢复
输出过压保护	115~150%,通过二极管钳位
绝缘强度	I/P-O/P: 3.0KVAC/1min; I/P-F/G: 1.5KVAC/1min; O/P-F/G: 0.5KVAC/1min
上升, 保持时间	50ms, 20ms@满载时(典型值)
工作温度	-30℃~+70℃(参考减额曲线图)
安全标准	符合 UL62368-1, EN IEC62368-1, GB4943.1
电磁兼容标准	符合 EN55032, EN55035, EN61000-3-2,3, EN61000-4-2,3,4,5,6,8,11
冷却方式	自然冷却

型号	直流输出		纹波与噪声	效率
HF20W-DL-A	5V	0.5~3.0A	80mV	70%
	5V	0.0~1.0A	100mV	
HF20W-DL-B	5V	0.4~3.0A	80mV	73%
	12V	0.0~1.0A	120mV	
HF20W-DL-C	5V	0.2~1.0A	80mV	73%
	15V	0.0~1.0A	120mV	
HF20W-DL-D	5V	0.4~2.0A	80mV	74%
	24V	0.0~0.5A	150mV	

*其他输出电压可定制, 详情请咨询。

40W 两路输出系列 - 通用输入



- 全球通用宽范围输入电压
- 高可靠性
- 输出过载保护、过压保护、短路保护
- 3年有限责任质保
- F603 129 x 98 x 39 mm

输入电压范围	85~264VAC (120~370VDC)
输入启动冲击电流	＜30A/230VAC,冷启动
输入漏电流	＜0.75mA/240VAC
电网调整率	≤±0.5%
输出电压精度	V1:≤±1%, V2≤±3%(带调节器);≤±10% (w/o)
输出电压调节范围	V1:额定输出电压的±5%
输出过载保护	105~150%,打嗝模式, 自动恢复
输出过压保护	115~150%,打嗝模式, 自动恢复
绝缘强度	I/P-O/P: 3.0KVAC/1min; I/P-F/G: 1.5KVAC/1min; O/P-F/G: 0.5KVAC/1min
上升, 保持时间	50ms, 20ms@满载时(典型值)
工作温度	-30℃~+70℃(参考减额曲线图)
安全标准	符合 UL62368-1, EN IEC62368-1, GB4943.1
电磁兼容标准	符合 EN55032, EN55035, EN61000-3-2,3, EN61000-4-2,3,4,5,6,8,11
冷却方式	自然冷却

型号	直流输出		纹波与噪声	效率
HF40W-DL-A	5V	1.0~5.0A	80mV	69%
	5V	0.0~2.0A	100mV	
HF40W-DL-B	5V	0.5~3.0A	80mV	74%
	12V	0.0~2.0A	120mV	
HF40W-DL-C	5V	0.4~2.0A	80mV	73%
	24V	0.0~1.0A	150mV	

10W 三路输出系列 - 通用输入



- 全球通用宽范围输入电压
- 高可靠性
- 输出过载保护、过压保护、短路保护
- 3年有限责任质保
- F601N 100 x 58 x 32mm

输入电压范围	85~264VAC (120~370VDC)
输入启动冲击电流	＜30A/230VAC,冷启动
输入漏电流	＜0.5mA/240VAC
电网调整率	≤±0.5%
输出电压精度	V1:≤±1%,V2,V3:≤±3%(带调节器);≤±10% (w/o)
输出电压调节范围	V1:额定输出电压的±5%
输出过载保护	105~150%,打嗝模式, 自动恢复
输出过压保护	115~150%,通过二极管钳位
绝缘强度	I/P-O/P: 3.0KVAC/1min; I/P-F/G: 1.5KVAC/1min; O/P-F/G: 0.5KVAC/1min
上升, 保持时间	50ms, 20ms@满载时(典型值)
工作温度	-30℃~+70℃(参考减额曲线图)
安全标准	符合 UL62368-1, EN IEC62368-1, GB4943.1
电磁兼容标准	符合 EN55032, EN55035, EN61000-3-2,3, EN61000-4-2,3,4,5,6,8,11
冷却方式	自然冷却

型号	直流输出		纹波与噪声	效率
HF10W-TL-A	5V	0.3~1.5A	80mV	70%
	12V	0.0~0.2A	120mV	
	-12V	0.0~0.1A	120mV	
HF10W-TL-B	5V	0.2~1.3A	80mV	70%
	15V	0.0~0.2A	120mV	
	-15V	0.0~1.0A	120mV	
HF10W-TL-C	5V	0.2~1.4A	80mV	68%
	12V	0.0~0.15A	120mV	
	-5V	0.0~0.1A	80mV	

20W 三路输出系列 - 通用输入



- 全球通用宽范围输入电压
- 高可靠性
- 输出过载保护、过压保护、短路保护
- 3年有限责任质保
- F602 111 x 78 x 36mm

输入电压范围	85~264VAC (120~370VDC)
输入漏电流	＜0.5mA/240VAC
电网调整率	≤±0.5%
输出电压精度	V1:≤±1%, V2,V3:≤±3%(带调节器);≤±10% (w/o)
输出电压调节范围	V1:额定输出电压的±5%
输出过载保护	105~150%,打嗝模式, 自动恢复
输出过压保护	115~150%,打嗝模式, 自动恢复
绝缘强度	I/P-O/P: 3.0KVAC/1min; I/P-F/G: 1.5KVAC/1min; O/P-F/G: 0.5KVAC/1min
上升, 保持时间	50ms, 20ms@满载时(典型值)
工作温度	-30℃~+70℃(参考减额曲线图)
安全标准	符合 UL62368-1, EN IEC62368-1, GB4943.1
电磁兼容标准	符合 EN55032, EN55035, EN61000-3-2,3, EN61000-4-2,3,4,5,6,8,11
冷却方式	自然冷却

型号	直流输出		纹波与噪声	效率
HF20W-TL-A	5V	0.4~2.0A	80mV	69%
	12V	0.0~0.5A	120mV	
	-12V	0.0~0.35A	120mV	
HF20W-TL-B	5V	0.5~2.5A	80mV	74%
	15V	0.0~0.25A	120mV	
	-15V	0.0~0.25A	120mV	
HF20W-TL-C	5V	0.5~2.5A	80mV	68%
	12V	0.0~0.5A	120mV	
	-5V	0.0~0.35A	80mV	

70W 三路输出系列 - 通用输入

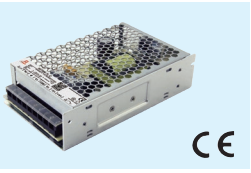

- 全球通用宽范围输入电压
- 高可靠性
- 输出过载保护、过压保护、短路保护
- 3年有限责任质保
- F605 160 x 98 x 39mm

输入电压范围	85~264VAC (120~370VDC)
输入漏电流	＜0.75mA/240VAC
电网调整率	≤±0.5%
输出电压精度	V1:≤±1%, V2,V3:≤±3%(带调节器);≤±10% (w/o)
输出电压调节范围	V1:额定输出电压的±5%
输出过载保护	105~150%,打嗝模式, 自动恢复
输出过压保护	115~150%,打嗝模式, 自动恢复
绝缘强度	I/P-O/P: 3.0KVAC/1min; I/P-F/G: 1.5KVAC/1min; O/P-F/G: 0.5KVAC/1min
上升, 保持时间	50ms, 20ms@满载时(典型值)
工作温度	-30℃~+70℃(参考减额曲线图)
安全标准	符合 UL62368-1, EN IEC62368-1, GB4943.1
电磁兼容标准	符合 EN55032, EN55035, EN61000-3-2,3, EN61000-4-2,3,4,5,6,8,11
冷却方式	自然冷却

型号	直流输出		纹波与噪声	效率
HF70W-TL-A	5V	1.0~6.0A	80mV	70%
	12V	0.0~2.0A	120mV	
	-12V	0.0~1.33A	120mV	
HF70W-TL-B	5V	1.0~6.5A	80mV	72%
	15V	0.0~1.5A	120mV	
	-15V	0.0~1.0A	120mV	
HF70W-TL-C	5V	1.5~8.0A	80mV	70%
	12V	0.0~2.0A	120mV	
	-5V	0.0~0.4A	80mV	

40W 三路输出系列 - 通用输入



- 全球通用宽范围输入电压
- 高可靠性
- 输出过载保护、过压保护、短路保护
- 3年有限责任质保
- F603 129 x 98 x 39 mm

输入电压范围	85~264VAC (120~370VDC)
输入漏电流	＜0.75mA/240VAC
电网调整率	≤±0.5%
输出电压精度	V1:≤±1%,V2,V3:≤±3%(带调节器);≤±10% (w/o)
输出电压调节范围	V1:额定输出电压的±5%
输出过载保护	105~150%,打嗝模式, 自动恢复
输出过压保护	115~150%,关断模式, 电源重新上电后方可恢复
绝缘强度	I/P-O/P: 3.0KVAC/1min; I/P-F/G: 1.5KVAC/1min; O/P-F/G: 0.5KVAC/1min
上升, 保持时间	50ms, 20ms@满载时(典型值)
工作温度	-30℃~+70℃(参考减额曲线图)
安全标准	符合 UL62368-1, EN IEC62368-1, GB4943.1
电磁兼容标准	符合 EN55032, EN55035, EN61000-3-2,3, EN61000-4-2,3,4,5,6,8,11
冷却方式	自然冷却

型号	直流输出		纹波与噪声	效率
HF40W-TL-A	5V	0.5~4.0A	80mV	77%
	12V	0.0~1.0A	120mV	
	-12V	0.0~0.7A	120mV	
HF40W-TL-B	5V	0.5~4.0A	80mV	70%
	15V	0.0~1.0A	120mV	
	-15V	0.0~0.3A	120mV	
HF40W-TL-C	5V	0.5~4.0A	80mV	68%
	12V	0.0~1.0A	120mV	
	-5V	0.0~0.5A	80mV	

*其他输出电压可定制, 详情请咨询。

100W 三路输出系列 - 通用输入

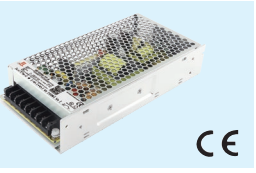

- 通过开关选择交流输入范围
- 高可靠性
- 输出过载保护、过压保护、短路保护
- 3年有限责任质保
- F610 199 x 98 x 39mm

输入电压范围	85~132VAC/ 170~264VAC通过开关选择
输入漏电流	＜0.75mA/240VAC
电网调整率	≤±0.5%
输出电压精度	V1:≤±1%, V2,V3:≤±3%
输出电压调节范围	V1:额定输出电压的±5%
输出过载保护	105~130%,关断模式, 电源重新上电后方可恢复
输出过压保护	115~150%,关断模式, 电源重新上电后方可恢复
绝缘强度	I/P-O/P: 3.0KVAC/1min; I/P-F/G: 1.5KVAC/1min; O/P-F/G: 0.5KVAC/1min
上升, 保持时间	50ms, 20ms@满载时(典型值)
工作温度	-20℃~+70℃(参考减额曲线图)
安全标准	符合 UL62368-1, EN IEC62368-1, GB4943.1
电磁兼容标准	符合 EN55032, EN55035, EN61000-3-2,3, EN61000-4-2,3,4,5,6,8,11
冷却方式	自然冷却

型号	直流输出		纹波与噪声	效率
HF100W-TF-A	5V	2.0~12.0A	100mV	74%
	12V	0.0~2.0A	120mV	
	-12V	0.0~1.0A	120mV	
HF100W-TF-B	5V	2.0~10.0A	100mV	74%
	15V	0.0~2.0A	120mV	
	-15V	0.0~1.0A	120mV	

10W 两路输出标准系列



· 高可靠性
· 关键元器件采用国内外知名品牌
· 内置EMI滤波器
· 输出过载保护、过压保护、短路保护
· 3年有限责任质保
· F601N 100 x 58 x 32mm

输入电压范围	170~264VAC (240~370VDC)
输入频率范围	47~63Hz
输入启动冲击电流	＜30A/230VAC,冷启动
输入漏电流	＜0.5mA/240VAC
电网调整率	≤±0.5%
输出电压精度	V1:≤±1%, V2≤±3%(带调节器); ≤±10%(无调节器)
输出电压调节范围	V1:额定输出电压的±5%
输出过载保护	105~150%,打嗝模式, 自动恢复
输出过压保护	115~150%,二极管钳位
绝缘强度	I/P-O/P: 3.0KVAC/1min; I/P-F/G: 1.5KVAC/1min; O/P-F/G: 0.5KVAC/1min
上升, 保持时间	50ms, 20ms@满载时(典型值)
工作温度	-30℃~+70℃(参考减额曲线图)
安全标准	符合 UL62368-1, EN IEC62368-1, GB4943.1
冷却方式	自然冷却

型号	直流输出		纹波与噪声	效率
HF10W-D-A	5V	0.3~1.5A	80mV	72%
	5V	0.0~0.3A	100mV	
HF10W-D-B	5V	0.2~1.5A	80mV	72%
	12V	0.0~0.3A	120mV	
HF10W-D-D	5V	0.2~1.2A	80mV	72%
	24V	0.0~0.2A	150mV	
HF10W-D-L	5V	0.2~1.0A	100mV	72%
	-5V	0.2~1.0A	150mV	

20W 两路输出标准系列



· 高可靠性
· 关键元器件采用国内外知名品牌
· 内置EMI滤波器
· 输出过载保护、过压保护、短路保护
· 3年有限责任质保
· F602 111 x 78 x 36mm

输入电压范围	170~264VAC (240~370VDC)
输入频率范围	47~63Hz
输入启动冲击电流	＜30A/230VAC,冷启动
输入漏电流	＜0.5mA/240VAC
电网调整率	≤±0.5%
输出电压精度	V1:≤±1%, V2≤±3%(带调节器); ≤±10%(无调节器)
输出电压调节范围	V1:额定输出电压的±5%
输出过载保护	105~150%,打嗝模式, 自动恢复
输出过压保护	115~150%,二极管钳位
绝缘强度	I/P-O/P: 3.0KVAC/1min; I/P-F/G: 1.5KVAC/1min; O/P-F/G: 0.5KVAC/1min
上升, 保持时间	50ms, 20ms@满载时(典型值)
工作温度	-30℃~+70℃(参考减额曲线图)
安全标准	符合 UL62368-1, EN IEC62368-1, GB4943.1
冷却方式	自然冷却

型号	直流输出		纹波与噪声	效率
HF20W-D-A	5V	0.6~3.0A	100mV	67%
	5V	0.0~1.0A	150mV	
HF20W-D-B	5V	0.4~3.0A	100mV	75%
	12V	0.0~1.0A	150mV	
HF20W-D-D	5V	0.4~2.0A	100mV	76%
	24V	0.0~0.5A	150mV	
HF20W-D-F	12V	0.3~1.6A	100mV	80%
	12V	0.0~0.5A	120mV	

*其他输出电压可定制, 详情请咨询。

35W 两路输出标准系列

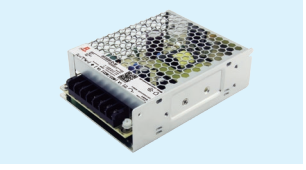

· 高可靠性
· 关键元器件采用国内外知名品牌
· 内置EMI滤波器
· 输出过载保护、过压保护、短路保护
· 3年有限责任质保
· F603 129 x 98 x 39mm

输入电压范围	170~264VAC (240~370VDC)
输入启动冲击电流	＜30A/230VAC,冷启动
输入漏电流	＜0.75mA/240VAC
电网调整率	≤±0.5%
输出电压精度	V1:≤±1%, V2≤±3%(带调节器); ≤±10%(无调节器)
输出电压调节范围	V1:额定输出电压的±5%
输出过载保护	105~150%,打嗝模式, 自动恢复
输出过压保护	115~150%,二极管钳位
绝缘强度	I/P-O/P: 3.0KVAC/1min; I/P-F/G: 1.5KVAC/1min; O/P-F/G: 0.5KVAC/1min
上升, 保持时间	50ms, 20ms@满载时(典型值)
工作温度	-30℃~+70℃(参考减额曲线图)
安全标准	符合 UL62368-1, EN IEC62368-1, GB4943.1
冷却方式	自然冷却

型号	直流输出		纹波与噪声	效率
HF35W-D-B	5V	0.5~5.0A	100mV	75%
	12V	0.0~2.0A	150mV	
HF35W-D-C	5V	0.5~5.0A	100mV	76%
	24V	0.0~1.0A	150mV	
HF35W-D-K	15V	0.2~1.2A	120mV	82%
	-15V	0.0~1.2A	150mV	
HF35W-D-M	12V	0.2~2.5A	150mV	77%
	-12V	0.0~1.0A	200mV	

55W~70W 两路输出标准系列



· 高可靠性
· 关键元器件采用国内外知名品牌
· 内置EMI滤波器
· 输出过载保护、过压保护、短路保护
· 3年有限责任质保
· F605 160 x 98 x 39mm

输入电压范围	170~264VAC (240~370VDC)
输入启动冲击电流	＜45A/230VAC,冷启动
输入漏电流	＜0.75mA/240VAC
电网调整率	≤±0.5%
输出电压精度	V1:≤±1%, V2≤±3%(带调节器); ≤±10%(无调节器)
输出电压调节范围	V1:额定输出电压的±5%
输出过载保护	105~150%,打嗝模式, 自动恢复
输出过压保护	115~150%,打嗝模式, 自动恢复
绝缘强度	I/P-O/P: 3.0KVAC/1min; I/P-F/G: 1.5KVAC/1min; O/P-F/G: 0.5KVAC/1min
上升, 保持时间	50ms, 20ms@满载时(典型值)
工作温度	-30℃~+70℃(参考减额曲线图)
安全标准	符合 UL62368-1, EN IEC62368-1, GB4943.1
冷却方式	自然冷却

型号	直流输出		纹波与噪声	效率
HF55W-D-A	5V	0.5~7.0A	150mV	75%
	12V	0.0~2.0A	150mV	
HF55W-D-B	5V	0.5~6.0A	150mV	78%
	24V	0.0~2.0A	150mV	
HF55W-D-L	15V	0.4~2.0A	150mV	81%
	-15V	0.0~2.0A	180mV	
HF55W-D-S	12V	0.5~2.3A	150mV	81%
	-12V	0.0~2.3A	150mV	
HF70W-D-G	24V	0.5~2.5A	150mV	81%
	12V	0.0~2.0A	150mV	
HF70W-D-H	5V	0.0~3.0A	150mV	78%
	24V	0.0~2.0A	200mV	

100W 两路输出标准系列

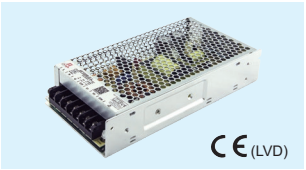

- 高可靠性
- 关键元器件采用国内外知名品牌
- 内置EMI滤波器
- 输出过载保护、过压保护、短路保护
- 3年有限责任质保
- F610 199 x 98 x 39mm

输入电压范围	170~264VAC (240~370VDC)
输入频率范围	47~63Hz
输入启动冲击电流	＜45A/230VAC,冷启动
输入漏电流	＜0.75mA/240VAC
电网调整率	≤±0.5%
输出电压精度	V1:≤±1%, V2≤±3%
输出电压调节范围	V1:额定输出电压的±5%
输出过载保护	105~130%,关断模式, 电源重新上电后方可恢复
输出过压保护	115~150%,关断模式, 电源重新上电后方可恢复
绝缘强度	I/P-O/P: 3.0KVAC/1min; I/P-F/G: 1.5KVAC/1min; O/P-F/G: 0.5KVAC/1min
上升时间	50ms@满载时(典型值)
保持时间	20ms@满载时(典型值)
工作温度	-20℃~+70℃(参考减额曲线图)
安全标准	符合 UL62368-1, EN IEC62368-1, GB4943.1
冷却方式	自然冷却

型号	直流输出		纹波与噪声	效率
HF100W-D-A	5V	2.0~10.0A	150mV	76%
	12V	0.0~4.0A	200mV	
HF100W-D-G	24V	0.0~4.0A	150mV	80%
	5V	0.0~3.0A	200mV	
HF100W-D-H	24V	0.6~3.0A	150mV	82%
	12V	0.0~2.0A	200mV	
HF100W-D-L	15V	0.0~3.0A	150mV	78%
	-15V	0.0~3.0A	200mV	

200W 两路输出标准系列



- 高可靠性
- 关键元器件采用国内外知名品牌
- 内置EMI滤波器
- 输出过载保护、过压保护、短路保护
- 3年有限责任质保
- F620 200 x 110 x 50mm

输入电压范围	170~264VAC (240~370VDC)
输入频率范围	47~63Hz
输入启动冲击电流	＜65A/230VAC,冷启动
输入漏电流	＜0.75mA/240VAC
电网调整率	≤±0.5%
输出电压精度	V1:≤±1%, V2≤±3%
输出电压调节范围	V1:额定输出电压的±5%
输出过载保护	105~130%,关断模式, 电源重新上电后方可恢复
输出过压保护	115~150%,关断模式, 电源重新上电后方可恢复
绝缘强度	I/P-O/P: 3.0KVAC/1min; I/P-F/G: 1.5KVAC/1min; O/P-F/G: 0.5KVAC/1min
上升时间	50ms@满载时(典型值)
保持时间	20ms@满载时(典型值)
工作温度	-20℃~+70℃(参考减额曲线图)
安全标准	符合 UL62368-1, EN IEC62368-1, GB4943.1
冷却方式	自然冷却

型号	直流输出		纹波与噪声	效率
HF200W-D-A	24V	1.6~8.0A	150mV	85%
	12V	0.0~3.0A	150mV	
HF200W-D-D	24V	1.8~9.0A	150mV	84%
	5V	0.0~2.0A	100mV	
HF200W-D-E	12V	2.4~12.0A	150mV	84%
	24V	0.0~3.0A	150mV	
HF200W-D-V	28V	1.0~7.0A	150mV	85%
	9V	0.0~3.0A	150mV	

150W 两路输出标准系列



- 高可靠性
- 关键元器件采用国内外知名品牌
- 内置EMI滤波器
- 输出过载保护、过压保护、短路保护
- 3年有限责任质保
- F615 199 x 98 x 50mm

输入电压范围	170~264VAC (240~370VDC)
输入频率范围	47~63Hz
输入启动冲击电流	＜45A/230VAC,冷启动
输入漏电流	＜0.75mA/240VAC
电网调整率	≤±0.5%
输出电压精度	V1:≤±1%, V2≤±3%
输出电压调节范围	V1:额定输出电压的±5%
输出过载保护	105~130%,关断模式, 电源重新上电后方可恢复
输出过压保护	115~150%,关断模式, 电源重新上电后方可恢复
绝缘强度	I/P-O/P: 3.0KVAC/1min; I/P-F/G: 1.5KVAC/1min; O/P-F/G: 0.5KVAC/1min
上升时间	50ms@满载时(典型值)
保持时间	20ms@满载时(典型值)
工作温度	-20℃~+70℃(参考减额曲线图)
安全标准	符合 UL62368-1, EN IEC62368-1, GB4943.1
冷却方式	自然冷却

型号	直流输出		纹波与噪声	效率
HF150W-D-D	24V	0.8~4.0A	150mV	83%
	12V	0.0~5.0A	200mV	
HF150W-D-G	24V	0.0~6.0A	240mV	82%
	5V	0.0~3.0A	100mV	
HF150W-D-L	15V	1.0~5.0A	150mV	86%
	-15V	1.0~5.0A	150mV	
HF150W-D-Q	24V	0.8~4.0A	150mV	87%
	-24V	0.8~4.0A	150mV	

300W~400W 两路输出标准系列



- 高可靠性
- 关键元器件采用国内外知名品牌
- 内置风扇强制风冷
- 输出过载保护、过压保护、短路保护
- 过温保护
- 3年有限责任质保
- F640A 241 x 124 x 65mm

输入电压范围	170~264VAC (240~370VDC)
输入频率范围	47~63Hz
输入启动冲击电流	＜65A/230VAC,冷启动
输入漏电流	＜0.75mA/240VAC
电网调整率	≤±0.5%
输出电压精度	V1:≤±1%, V2≤±3%
输出电压调节范围	V1:额定输出电压的±5%
输出过载保护	105~130%,恒流限流, 自恢复
输出过压保护	115~150%,关断模式, 电源重新上电后方可恢复
绝缘强度	I/P-O/P: 3.0KVAC/1min; I/P-F/G: 1.5KVAC/1min; O/P-F/G: 0.5KVAC/1min
上升时间	50ms@满载时(典型值)
保持时间	20ms@满载时(典型值)
工作温度	-20℃~+70℃(参考减额曲线图)
安全标准	符合 UL62368-1, EN IEC62368-1, GB4943.1
冷却方式	风冷

型号	直流输出		纹波与噪声	效率
HF300W-D-A	24V	2.0~11.0A	150mV	85%
	5V	0.0~2.5A	100mV	
HF300W-D-B	24V	2.0~11.0A	150mV	86%
	12V	0.0~3.0A	120mV	
HF300W-D-H	24V	2.0~10.0A	150mV	86%
	10V	0.0~2.0A	200mV	
HF400W-D-A	24V	1.0~16.0A	150mV	86%
	12V	0.0~1.0A	120mV	

*其他输出电压可定制，详情请咨询。

10W 三路输出标准系列



· 高可靠性
· 关键元器件采用国内外知名品牌
· 内置EMI滤波器
· 输出过载保护、过压保护、短路保护
· 3年有限责任质保
· F601N 100 x 58 x 32mm

输入电压范围	170~264VAC (240~370VDC)
输入启动冲击电流	＜30A/230VAC,冷启动
输入漏电流	＜0.5mA/240VAC
电网调整率	≤±0.5%
输出电压精度	V1:≤±1%, V2,V3:≤±3%(带调节器); ≤±10%(无调节器)
电压调节范围	V1:额定输出电压的±5%
输出过载保护	105~150%,打嗝模式(异常条件移除后可自动恢复)
输出过压保护	115~150%,二极管钳位
绝缘强度	I/P-O/P: 3.0KVAC/1min; I/P-F/G: 1.5KVAC/1min; O/P-F/G: 0.5KVAC/1min
上升, 保持时间	50ms, 20ms@满载时(典型值)
工作温度	-30℃~+70℃(参考减额曲线图)
安全标准	符合 UL62368-1, EN IEC62368-1, GB4943.1
冷却方式	自然冷却

型号	直流输出		纹波与噪声	效率
HF10W-T-A	5V	0.3~1.5A	80mV	72%
	12V	0.0~0.2A	120mV	
	-12V	0.0~0.1A	120mV	
HF10W-T-B	5V	0.2~1.3A	80mV	74%
	15V	0.0~0.2A	120mV	
	-15V	0.0~0.1A	120mV	
HF10W-T-C	5V	0.2~1.2A	80mV	70%
	12V	0.0~0.25A	120mV	
	-5V	0.0~0.2A	80mV	

35W 三路输出标准系列

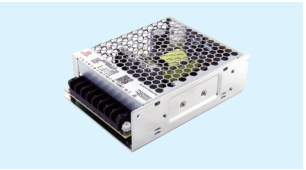

· 高可靠性
· 关键元器件采用国内外知名品牌
· 内置EMI滤波器
· 输出过载保护、短路保护
· 3年有限责任质保
· F603 129 x 98 x 39mm

输入电压范围	170~264VAC (240~370VDC)
输入启动冲击电流	＜30A/230VAC,冷启动
输入漏电流	＜0.75mA/240VAC
电网调整率	≤±0.5%
输出电压精度	V1:≤±1%, V2,V3:≤±3%(带调节器); ≤±10%(无调节器)
电压调节范围	V1:额定输出电压的±5%
输出过载保护	105~150%,打嗝模式(异常条件移除后可自动恢复)
绝缘强度	I/P-O/P: 3.0KVAC/1min; I/P-F/G: 1.5KVAC/1min; O/P-F/G: 0.5KVAC/1min
上升, 保持时间	50ms, 20ms@满载时(典型值)
工作温度	-30℃~+70℃(参考减额曲线图)
安全标准	符合 UL62368-1, EN IEC62368-1, GB4943.1
冷却方式	自然冷却

型号	直流输出		纹波与噪声	效率
HF35W-T-A	5V	0.5~4.0A	80mV	74%
	12V	0.0~1.2A	120mV	
	-12V	0.0~1.0A	120mV	
HF35W-T-B	5V	0.5~4.0A	80mV	75%
	15V	0.0~0.5A	120mV	
	-15V	0.0~0.5A	120mV	
HF35W-T-C	5V	0.5~3.0A	80mV	72%
	12V	0.0~1.0A	120mV	
	-5V	0.0~1.0A	80mV	

20W 三路输出标准系列



· 高可靠性
· 关键元器件采用国内外知名品牌
· 内置EMI滤波器
· 输出过载保护、过压保护、短路保护
· 3年有限责任质保
· F602 111 x 78 x 36mm

输入电压范围	170~264VAC (240~370VDC)
输入启动冲击电流	＜30A/230VAC,冷启动
输入漏电流	＜0.5mA/240VAC
电网调整率	≤±0.5%
输出电压精度	V1:≤±1%, V2,V3:≤±3%(带调节器); ≤±10%(无调节器)
电压调节范围	V1:额定输出电压的±5%
输出过载保护	105~150%,打嗝模式(异常条件移除后可自动恢复)
输出过压保护	115~150%,二极管钳位
绝缘强度	I/P-O/P: 3.0KVAC/1min; I/P-F/G: 1.5KVAC/1min; O/P-F/G: 0.5KVAC/1min
上升, 保持时间	50ms, 20ms@满载时(典型值)
工作温度	-30℃~+70℃(参考减额曲线图)
安全标准	符合 UL62368-1, EN IEC62368-1, GB4943.1
冷却方式	自然冷却

型号	直流输出		纹波与噪声	效率
HF20W-T-A	5V	0.3~3.0A	80mV	74%
	12V	0.0~1.0A	120mV	
	-12V	0.0~0.5A	120mV	
HF20W-T-B	5V	0.4~2.0A	80mV	74%
	15V	0.0~0.35A	120mV	
	-15V	0.0~0.35A	120mV	
HF20W-T-C	5V	0.4~2.0A	80mV	72%
	12V	0.0~0.5A	120mV	
	-5V	0.0~1.0A	80mV	

55W 三路输出标准系列



· 高可靠性
· 关键元器件采用国内外知名品牌
· 内置EMI滤波器
· 输出过载保护、过压保护、短路保护
· 3年有限责任质保
· F605 160 x 98 x 39mm

输入电压范围	170~264VAC (240~370VDC)
输入启动冲击电流	＜45A/230VAC,冷启动
输入漏电流	＜0.75mA/240VAC
电网调整率	≤±0.5%
输出电压精度	V1:≤±1%, V2,V3:≤±3%(带调节器); ≤±10%(无调节器)
电压调节范围	V1:额定输出电压的±5%
输出过载保护	105~150%,打嗝模式(异常条件移除后可自动恢复)
输出过压保护	115~150%,打嗝模式(异常条件移除后可自动恢复)
绝缘强度	I/P-O/P: 3.0KVAC/1min; I/P-F/G: 1.5KVAC/1min; O/P-F/G: 0.5KVAC/1min
上升, 保持时间	50ms, 20ms@满载时(典型值)
工作温度	-30℃~+70℃(参考减额曲线图)
安全标准	符合 UL62368-1, EN IEC62368-1, GB4943.1
冷却方式	自然冷却

型号	直流输出		纹波与噪声	效率
HF55W-T-A	5V	1.0~6.0A	80mV	72%
	12V	0.0~1.0A	120mV	
	-12V	0.0~1.0A	120mV	
HF55W-T-B	5V	1.0~5.0A	80mV	75%
	15V	0.0~1.0A	120mV	
	-15V	0.0~1.0A	120mV	
HF55W-T-C	5V	1.0~5.0A	80mV	72%
	12V	0.0~1.5A	120mV	
	-5V	0.0~2.0A	80mV	

*其他输出电压可定制，详情请咨询。

70W 三路输出标准系列



- 高可靠性
- 关键元器件采用国内外知名品牌
- 内置EMI滤波器
- 输出过载保护、过压保护、短路保护
- 3年有限责任质保
- F605 160 x 98 x 39mm

输入电压范围	170~264VAC (240~370VDC)
输入启动冲击电流	＜45A/230VAC,冷启动
输入漏电流	＜0.75mA/240VAC
电网调整率	≤±0.5%
输出电压精度	V1:≤±1%, V2,V3:≤±3%(带调节器); ≤±10%(无调节器)
电压调节范围	V1:额定输出电压的±5%
输出过载保护	105~150%,打嗝模式(异常条件移除后可自动恢复)
输出过压保护	115~150%,打嗝模式(异常条件移除后可自动恢复)
绝缘强度	I/P-O/P: 3.0KVAC/1min; I/P-F/G: 1.5KVAC/1min; O/P-F/G: 0.5KVAC/1min
上升, 保持时间	50ms, 20ms@满载时(典型值)
工作温度	-30℃~+70℃(参考减额曲线图)
安全标准	符合 UL62368-1, EN IEC62368-1, GB4943.1
冷却方式	自然冷却

型号	直流输出		纹波与噪声	效率
HF70W-T-A	5V	0.8~6.0A	80mV	76%
	12V	0.0~2.0A	120mV	
	-12V	0.0~1.0A	120mV	
HF70W-T-B	5V	1.0~7.0A	80mV	77%
	15V	0.0~1.5A	120mV	
	-15V	0.0~1.0A	120mV	
HF70W-T-E	5V	1.0~5.0A	80mV	77%
	12V	0.0~1.0A	150mV	
	24V	0.0~1.0A	150mV	

150W 三路输出标准系列



- 高可靠性
- 关键元器件采用国内外知名品牌
- 内置EMI滤波器
- 输出过载保护、短路保护
- F615 199 x 98 x 50mm

输入电压范围	170~264VAC (240~370VDC)
输入启动冲击电流	＜45A/230VAC,冷启动
输入漏电流	＜0.75mA/240VAC
电网调整率	≤±0.5%
输出电压精度	V1:≤±1%, V2,V3:≤±3%
电压调节范围	V1:额定输出电压的±5%
输出过载保护	105~130%,关断模式(电源重新上电后方可恢复)
绝缘强度	I/P-O/P: 3.0KVAC/1min; I/P-F/G: 1.5KVAC/1min; O/P-F/G: 0.5KVAC/1min
上升, 保持时间	50ms, 20ms@满载时(典型值)
工作温度	-20℃~+70℃(参考减额曲线图)
安全标准	符合 UL62368-1, EN IEC62368-1, GB4943.1
冷却方式	自然冷却

型号	直流输出		纹波与噪声	效率
HF150W-T-A	24V	0.5~4.0A	150mV	80%
	12V	0.0~3.0A	120mV	
	5V	0.0~3.0A	80mV	
HF150W-T-B	24V	1.0~5.0A	150mV	82%
	12V	0.0~1.0A	120mV	
	-12V	0.0~1.0A	120mV	
HF150W-T-L	5V	1.0~6.0A	80mV	76%
	12V	0.1~4.0A	120mV	
	24V	0.0~2.5A	150mV	

100W 三路输出标准系列

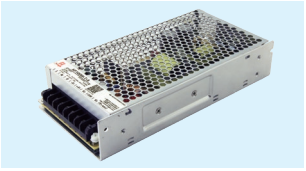

- 高可靠性
- 关键元器件采用国内外知名品牌
- 内置EMI滤波器
- 输出过载保护、短路保护
- 3年有限责任质保
- F610 199 x 98 x 39mm

输入电压范围	170~264VAC (240~370VDC)
输入启动冲击电流	＜45A/230VAC,冷启动
输入漏电流	＜0.75mA/240VAC
电网调整率	≤±0.5%
输出电压精度	V1:≤±1%, V2,V3:≤±3%
电压调节范围	V1:额定输出电压的±5%
输出过载保护	105~130%,关断模式(电源重新上电后方可恢复)
绝缘强度	I/P-O/P: 3.0KVAC/1min; I/P-F/G: 1.5KVAC/1min; O/P-F/G: 0.5KVAC/1min
上升, 保持时间	50ms, 20ms@满载时(典型值)
工作温度	-20℃~+70℃(参考减额曲线图)
安全标准	符合 UL62368-1, EN IEC62368-1, GB4943.1
冷却方式	自然冷却

型号	直流输出		纹波与噪声	效率
HF100W-T-A	5V	2.0~12.0A	80mV	75%
	12V	0.0~2.0A	120mV	
	-12V	0.0~1.0A	120mV	
HF100W-T-B	5V	2.0~10.0A	80mV	75%
	15V	0.0~2.0A	120mV	
	-15V	0.0~1.0A	120mV	
HF100W-T-D	5V	1.0~6.0A	80mV	76%
	12V	0.0~2.0A	120mV	
	24V	0.0~2.0A	150mV	

300W 三路输出标准系列



- 高可靠性
- 关键元器件采用国内外知名品牌
- 输出过载保护、过压保护、短路保护、过温保护
- 3年有限责任质保
- F640A 241 x 124 x 65mm

输入电压范围	170~264VAC (240~370VDC)
输入启动冲击电流	＜65A/230VAC,冷启动
输入漏电流	＜0.75mA/240VAC
电网调整率	≤±0.5%
输出电压精度	V1:≤±1%, V2,V3:≤±3%
电压调节范围	V1:额定输出电压的±5%
输出过载保护	105~130%,恒流限流, 自恢复
输出过压保护	115~150%,关断模式(电源重新上电后方可恢复)
绝缘强度	I/P-O/P: 3.0KVAC/1min; I/P-F/G: 1.5KVAC/1min; O/P-F/G: 0.5KVAC/1min
上升, 保持时间	50ms, 20ms@满载时(典型值)
工作温度	-20℃~+70℃(参考减额曲线图)
安全标准	符合 UL62368-1, EN IEC62368-1, GB4943.1
冷却方式	风冷

型号	直流输出		纹波与噪声	效率
HF300W-T-A	24V	2.0~11.0A	150mV	82%
	12V	0.0~2.0A	150mV	
	12V	0.0~1.0A	150mV	
HF300W-T-B	27V	2.0~10.0A	200mV	83%
	12V	0.0~3.0A	150mV	
	5V	0.0~2.0A	80mV	
HF300W-T-L	32V	1.0~8.0A	200mV	82%
	12V	0.0~2.0A	150mV	
	24V	0.0~1.0A	200mV	

*其他输出电压可定制，详情请咨询。

10W DC/DC 系列



- 2:1宽输入电压范围
- 关键元器件采用国内外知名品牌
- 内置EMI滤波器
- 输出过载保护、短路保护
- 3年有限责任质保
- F601N 100 x 58 x 32mm

输入电压范围	12VDC(10~18), 24VDC(18~36), 48VDC(36~72), 110VDC(72~144)
电网调整率	≤±0.5%
电压调节范围	单路输出: ±10%;多路输出: V1:±5%
输出过载保护	105~150%,打嗝模式(异常条件移除后可自动恢复)
绝缘强度	I/P-O/P: 1.5KVAC/1min; I/P-F/G: 1.5KVAC/1min; O/P-F/G: 0.5KVAC/1min
上升时间	50ms@满载时(典型值)
绝缘电阻	>100MΩ@500VDC
工作温度	-20℃~+70℃(参考减额曲线图)
安全标准	设计参考 UL/EN IEC62368-1, GB4943.1
冷却方式	自然冷却

型号	直流输出		纹波与噪声	电压精度
HF10W-SD**-5	5V	2.0A	80mV	±1%
HF10W-SD**-12	12V	1.0A	120mV	±1%
HF10W-SD**-24	24V	0.5A	150mV	±1%
HF10W-DD**-A	5V	0.2~1.8A	80mV	±1%
	12V	0.1~0.5A	120mV	±3%
HF10W-DD**-B	5V	0.2~1.8A	80mV	±1%
	24V	0.05~0.3A	150mV	±3%

**指直流输入电压，如 12, 24, 48, 110, 等

30W DC/DC 系列



- 2:1宽输入电压范围
- 关键元器件采用国内外知名品牌
- 内置EMI滤波器
- 输出过载保护、过压保护、短路保护
- 3年有限责任质保
- F603 129 x 98 x 39mm

输入电压范围	12VDC(10~18), 24VDC(18~36), 48VDC(36~72), 110VDC(72~144)
电网调整率	≤±0.5%
电压调节范围	单路输出: ±10%;多路输出: V1:±5%
输出过载保护	105~150%,打嗝模式(异常条件移除后可自动恢复)
输出过压保护	115~150%,打嗝模式(异常条件移除后可自动恢复)
绝缘强度	I/P-O/P: 1.5KVAC/1min; I/P-F/G: 1.5KVAC/1min; O/P-F/G: 0.5KVAC/1min
上升时间	50ms@满载时(典型值)
绝缘电阻	>100MΩ@500VDC
工作温度	-20℃~+70℃(参考减额曲线图)
安全标准	设计参考 UL/EN IEC62368-1, GB4943.1
冷却方式	自然冷却

型号	直流输出		纹波与噪声	电压精度
HF30W-SD**-12	12V	2.5A	120mV	±1%
HF30W-SD**-24	24V	1.3A	150mV	±1%
HF30W-DD**-A	5V	0.5~3.2A	80mV	±1%
	12V	0.0~2.0A	120mV	±3%
HF30W-DD**-B	15V	0.2~1.0A	120mV	±1%
	-15V	0.0~1.0A	120mV	±3%
HF30W-TD**-A	5V	0.5~3.5A	80mV	±1%
	12V	0.1~1.2A	120mV	±3%
	-12V	0.1~0.8A	120mV	±10%

**指直流输入电压，如 12, 24, 48, 110, 等

20W DC/DC 系列



- 2:1宽输入电压范围
- 关键元器件采用国内外知名品牌
- 内置EMI滤波器
- 输出过载保护、过压保护、短路保护
- 3年有限责任质保
- F602 111 x 78 x 36mm

输入电压范围	12VDC(10~18), 24VDC(18~36), 48VDC(36~72), 110VDC(72~144)
电网调整率	≤±0.5%
电压调节范围	单路输出: ±10%;多路输出: V1:±5%
输出过载保护	105~150%,打嗝模式(异常条件移除后可自动恢复)
输出过压保护	115~150%,打嗝模式(异常条件移除后可自动恢复)
绝缘强度	I/P-O/P: 1.5KVAC/1min; I/P-F/G: 1.5KVAC/1min; O/P-F/G: 0.5KVAC/1min
上升时间	50ms@满载时(典型值)
绝缘电阻	>100MΩ@500VDC
工作温度	-20℃~+70℃(参考减额曲线图)
安全标准	设计参考 UL/EN IEC62368-1, GB4943.1
冷却方式	自然冷却

型号	直流输出		纹波与噪声	电压精度
HF20W-SD**-5	5V	4.0A	80mV	±1%
HF20W-SD**-12	12V	2.0A	120mV	±1%
HF20W-SD**-24	24V	1.0A	150mV	±1%
HF20W-DD**-A	5V	0.4~2.0A	80mV	±1%
	12V	0.0~1.0A	120mV	±3%
HF20W-TD**-A	5V	0.4~2.0A	80mV	±1%
	12V	0.0~0.5A	120mV	±3%
	-12V	0.0~0.35A	120mV	±3%

**指直流输入电压，如 12, 24, 48, 110, 等

40W DC/DC 系列



- 2:1宽输入电压范围
- 关键元器件采用国内外知名品牌
- 内置EMI滤波器
- 输出过载保护、过压保护、短路保护
- 3年有限责任质保
- F603 129 x 98 x 39mm

输入电压范围	24VDC(18~36), 48VDC(36~72), 110VDC(72~144)
电网调整率	≤±0.5%
电压调节范围	单路输出: ±10%;多路输出: V1:±5%
输出过载保护	105~150%,打嗝模式(异常条件移除后可自动恢复)
输出过压保护	115~150%,打嗝模式(异常条件移除后可自动恢复)
绝缘强度	I/P-O/P: 1.5KVAC/1min; I/P-F/G: 1.5KVAC/1min; O/P-F/G: 0.5KVAC/1min
上升时间	50ms@满载时(典型值)
绝缘电阻	>100MΩ@500VDC
工作温度	-20℃~+70℃(参考减额曲线图)
安全标准	设计参考 UL/EN IEC62368-1, GB4943.1
冷却方式	自然冷却

型号	直流输出		纹波与噪声	电压精度
HF40W-SD**-5	5V	8.0A	80mV	±1%
HF40W-SD**-12	12V	3.3A	120mV	±1%
HF40W-SD**-24	24V	1.6A	150mV	±1%
HF40W-TD**-A	5V	0.4~2.0A	80mV	±1%
	12V	0.0~1.5A	120mV	±3%
	-12V	0.0~1.0A	120mV	±10%

**指直流输入电压，如 24, 48, 110, 等

50W DC/DC 系列

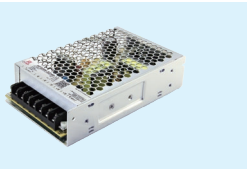

- 2:1宽输入电压范围
- 关键元器件采用国内外知名品牌
- 内置EMI滤波器
- 输出过载保护、过压保护、短路保护
- 3年有限责任质保
- F605 160 x 98 x 39mm

输入电压范围	12VDC(10~18), 24VDC(18~36), 48VDC(36~72), 110VDC(72~144)
电网调整率	≤±0.5%
电压调节范围	单路输出: ±10%;多路输出: V1:±5%
输出过载保护	105~150%,打嗝模式(异常条件移除后可自动恢复)
输出过压保护	115~150%,打嗝模式(异常条件移除后可自动恢复)
绝缘强度	I/P-O/P: 1.5KVAC/1min; I/P-F/G: 1.5KVAC/1min; O/P-F/G: 0.5KVAC/1min
上升时间	50ms@满载时(典型值)
绝缘电阻	>100MΩ@500VDC
工作温度	-20℃~+70℃(参考减额曲线图)
安全标准	设计参考 UL/EN IEC62368-1, GB4943.1
冷却方式	自然冷却

型号	直流输出		纹波与噪声	电压精度
HF50W-SD**-5	5V	10.0A	80mV	±1%
HF50W-SD**-12	12V	4.2A	120mV	±1%
HF50W-SD**-24	24V	2.1A	150mV	±1%
HF50W-DD**-A	5V	1.0~6.0A	80mV	±1%
	12V	0.0~2.0A	120mV	±3%
HF50W-DD**-B	15V	0.3~1.7A	120mV	±1%
	-15V	0.0~1.7A	120mV	±3%
HF50W-TD**-A	5V	0.5~5.0A	80mV	±1%
	12V	0.5~2.0A	120mV	±3%
	-12V	0.2~1.5A	120mV	±10%

**指直流输入电压，如 24, 48, 110, 等

70W DC/DC 系列

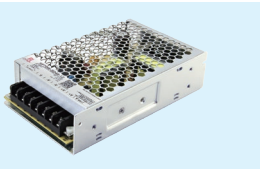

- 2:1宽输入电压范围
- 关键元器件采用国内外知名品牌
- 内置EMI滤波器
- 输出过载保护、过压保护、短路保护
- 3年有限责任质保
- F605 160 x 98 x 39mm

输入电压范围	24VDC(18~36), 48VDC(36~72), 110VDC(72~144)
电网调整率	≤±0.5%
电压调节范围	单路输出: ±10%;多路输出: V1:±5%
输出过载保护	105~150%,打嗝模式(异常条件移除后可自动恢复)
输出过压保护	115~150%,打嗝模式(异常条件移除后可自动恢复)
绝缘强度	I/P-O/P: 1.5KVAC/1min; I/P-F/G: 1.5KVAC/1min; O/P-F/G: 0.5KVAC/1min
上升时间	50ms@满载时(典型值)
绝缘电阻	>100MΩ@500VDC
工作温度	-20℃~+70℃(参考减额曲线图)
安全标准	设计参考 UL/EN IEC62368-1, GB4943.1
冷却方式	自然冷却

型号	直流输出		纹波与噪声	电压精度
HF70W-SD**-12	12V	6.0A	120mV	±1%
HF70W-SD**-15	15V	4.7A	120mV	±1%
HF70W-SD**-24	24V	3.0A	150mV	±1%
HF70W-DD**-A	12V	1.0~5.0A	120mV	±1%
	5V	0.0~2.0A	80mV	±3%
HF70W-TD**-A	5V	1.0~5.0A	120mV	±1%
	12V	0.0~2.0A	80mV	±3%
	-12V	0.0~1.0A	80mV	±3%

**指直流输入电压，如 24, 48, 110, 等

60W DC/DC 系列



- 2:1宽输入电压范围
- 关键元器件采用国内外知名品牌
- 内置EMI滤波器
- 输出过载保护、过压保护、短路保护
- 3年有限责任质保
- F605 160 x 98 x 39mm

输入电压范围	12VDC(10~18), 24VDC(18~36), 48VDC(36~72), 110VDC(72~144)
电网调整率	≤±0.5%
电压调节范围	单路输出: ±10%;多路输出: V1:±5%
输出过载保护	105~150%,打嗝模式(异常条件移除后可自动恢复)
输出过压保护	115~150%,打嗝模式(异常条件移除后可自动恢复)
绝缘强度	I/P-O/P: 1.5KVAC/1min; I/P-F/G: 1.5KVAC/1min; O/P-F/G: 0.5KVAC/1min
上升时间	50ms@满载时(典型值)
绝缘电阻	>100MΩ@500VDC
工作温度	-20℃~+70℃(参考减额曲线图)
安全标准	设计参考 UL/EN IEC62368-1, GB4943.1
冷却方式	自然冷却

型号	直流输出		纹波与噪声	电压精度
HF60W-SD**-5	5V	12.0A	80mV	±1%
HF60W-SD**-12	12V	5.0A	120mV	±1%
HF60W-SD**-24	24V	2.5A	150mV	±1%
HF60W-SD**-48	48V	1.3A	150mV	±1%
HF60W-DD**-A	12V	0.5~4.0A	120mV	±1%
	5V	0.0~2.0A	80mV	±3%

**指直流输入电压，如 24, 48, 110, 等

100W DC/DC 系列

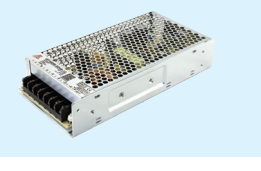

- 2:1宽输入电压范围
- 关键元器件采用国内外知名品牌
- 内置EMI滤波器
- 输出过载保护、过压保护、短路保护
- 3年有限责任质保
- F610 199 x 98 x 39mm

输入电压范围	24VDC(18~36), 48VDC(36~72), 110VDC(72~144)
电网调整率	≤±0.5%
电压调节范围	±10%
输出过载保护	105~150%,打嗝模式(异常条件移除后可自动恢复)
输出过压保护	115~150%, shut off, re-power on to recover
绝缘强度	I/P-O/P: 1.5KVAC/1min; I/P-F/G: 1.5KVAC/1min; O/P-F/G: 0.5KVAC/1min
上升时间	50ms@满载时(典型值)
绝缘电阻	>100MΩ@500VDC
工作温度	-20℃~+70℃(参考减额曲线图)
安全标准	设计参考 UL/EN IEC62368-1, GB4943.1
冷却方式	自然冷却

型号	直流输出		负载调整率	纹波与噪声	电压精度
HF100W-SD**-5	5V	20.0A	1.0%	100mV	±1%
HF100W-SD**-12	12V	8.5A	0.5%	120mV	±1%
HF100W-SD**-24	24V	4.2A	0.5%	150mV	±1%
HF100W-SD**-48	48V	2.1A	0.5%	150mV	±1%

**指直流输入电压，如 24, 48, 110, 等

150W DC/DC 系列



- 2:1宽输入电压范围
- 关键元器件采用国内外知名品牌
- 内置EMI滤波器
- 输出过载保护、过压保护、短路保护
- 3年有限责任质保
- F615 199 x 98 x 50mm

输入电压范围	24VDC(18~36), 48VDC(36~72), 110VDC(72~144)
电网调整率	≤±0.5%
电压调节范围	±10%
输出过载保护	105~150%,打嗝模式(异常条件移除后可自动恢复)
输出过压保护	115~150%,关断模式(电源重新上电后方可恢复)
绝缘强度	I/P-O/P: 1.5KVAC/1min; I/P-F/G: 1.5KVAC/1min; O/P-F/G: 0.5KVAC/1min
上升时间	50ms@满载时(典型值)
绝缘电阻	>100MΩ@500VDC
工作温度	-20℃~+70℃(参考减额曲线图)
安全标准	设计参考 UL/EN IEC62368-1, GB4943.1
冷却方式	自然冷却

型号	直流输出		负载调整率	纹波与噪声	电压精度
HF150W-SD**-12	12V	12.5A	0.5%	120mV	±1%
HF150W-SD**-15	15V	10.0A	0.5%	150mV	±1%
HF150W-SD**-24	24V	6.3A	0.5%	150mV	±1%
HF150W-SD**-48	48V	3.1A	0.5%	150mV	±1%

**指直流输入电压，如 24, 48, 110, 等

300W DC/DC 系列



- 2:1宽输入电压范围
- 关键元器件采用国内外知名品牌
- 内置风扇强制风冷
- 输出过载保护、过压保护、短路保护、过温保护
- 3年有限责任质保
- F635A 215 x 115 x 50mm

输入电压范围	24VDC(18~36), 48VDC(36~72), 110VDC(72~144)
电网调整率	≤±0.5%
电压调节范围	±10%
输出过载保护	105~150%,关断模式(电源重新上电后方可恢复)
输出过压保护	115~150%,关断模式(电源重新上电后方可恢复)
绝缘强度	I/P-O/P: 1.5KVAC/1min; I/P-F/G: 1.5KVAC/1min; O/P-F/G: 0.5KVAC/1min
上升时间	50ms@满载时(典型值)
绝缘电阻	>100MΩ@500VDC
工作温度	-20℃~+70℃(参考减额曲线图)
安全标准	设计参考 UL/EN IEC62368-1, GB4943.1
冷却方式	

型号	直流输出		负载调整率	纹波与噪声	电压精度
HF300W-SD**-12	12V	25.0A	0.5%	150mV	±1%
HF300W-SD**-15	15V	20.0A	0.5%	150mV	±1%
HF300W-SD**-24	24V	12.5A	0.5%	150mV	±1%
HF300W-SD**-48	48V	6.3A	0.5%	240mV	±1%

**指直流输入电压，如 24, 48, 110, 等

200W DC/DC 系列



- 2:1宽输入电压范围
- 关键元器件采用国内外知名品牌
- 内置EMI滤波器
- 输出过载保护、短路保护
- 3年有限责任质保
- F620 200 x 110 x 50mm

输入电压范围	24VDC(18~36), 48VDC(36~72), 110VDC(72~144)
电网调整率	≤±0.5%
电压调节范围	±10%
输出过载保护	105~150%,恒流限流, 自恢复
绝缘强度	I/P-O/P: 1.5KVAC/1min; I/P-F/G: 1.5KVAC/1min; O/P-F/G: 0.5KVAC/1min
上升时间	50ms@满载时(典型值)
绝缘电阻	>100MΩ@500VDC
工作温度	-20℃~+70℃(参考减额曲线图)
安全标准	设计参考 UL/EN IEC62368-1, GB4943.1
冷却方式	自然冷却

型号	直流输出		负载调整率	纹波与噪声	电压精度
HF200W-SD**-5	5V	30.0A	1.0%	100mV	±1%
HF200W-SD**-12	12V	16.7A	0.5%	120mV	±1%
HF200W-SD**-24	24V	8.4A	0.5%	150mV	±1%
HF200W-SD**-48	48V	4.2A	0.5%	150mV	±1%

**指直流输入电压，如 24, 48, 110, 等

我们拥有各类先进的生产和检测设备以确保电源的高精度和高效率。

我们的专业销售团队——遍布中国及海外的经销商，为您提供专业的技术支持和迅捷的售后服务。

500W~1000W DC/DC 系列



- 2:1宽输入电压范围
- 内置风扇强制风冷
- 输出过载保护、过压保护、短路保护、过温保护
- 3年有限责任质保
- F650N 250 x 160 x 87mm

输入电压范围	48VDC(36~72), 110VDC(72~144)
电网调整率	≤±0.5%
电压调节范围	±10%
输出过载保护	105~130%,关断模式(电源重新上电后方可恢复)
输出过压保护	115~150%,关断模式(电源重新上电后方可恢复)
绝缘强度	I/P-O/P: 1.5KVAC/1min; I/P-F/G: 1.5KVAC/1min; O/P-F/G: 0.5KVAC/1min
上升时间	50ms@满载时(典型值)
绝缘电阻	>100MΩ@500VDC
工作温度	-20℃~+70℃(参考减额曲线图)
安全标准	设计参考 UL/EN IEC62368-1, GB4943.1
冷却方式	风冷

型号	直流输出		负载调整率	纹波与噪声	电压精度
HF500W-SD**-12	12V	42.0A	0.5%	150mV	±1%
HF500W-SD**-24	24V	21.0A	0.5%	150mV	±1%
HF500W-SD**-48	48V	11.0A	0.5%	240mV	±1%
HF600W-SD**-48	48V	13.0A	0.5%	240mV	±1%
HF700W-SD**-24	24V	29.0A	0.5%	150mV	±1%
HF800W-SD**-24	24V	35.0A	0.5%	150mV	±1%
HF800W-SD**-48	48V	17.0A	0.5%	240mV	±1%
HF1000W-SD**-24	24V	42.0A	0.5%	150mV	±1%
HF1000W-SD**-48	48V	21.0A	0.5%	240mV	±1%

**指直流输入电压，如 48, 110, 等

产品特点

- 全球通用宽范围输入电压
- PF>0.99@115VAC; >0.97@230VAC (HF240W-LPC)
- 微型PCB结构
- 内置EMI滤波器
- 关键元器件采用国内外知名品牌
- 输出过载保护、过压保护、短路保护
- 自由空气冷却对流
- 3年有限责任质保

产品图片							
型号	HF5W-SPL	HF15W-SPL	HF25W-SPL	HF35W-SPL	HF45W-SPL	HF65W-SPL	HF240W-LPC
外形尺寸(mm)	76×45×22	100×46.2×22	107×61×28	107×61×28	127×76.2×27	127×76.2×42	110×55×25.5
重量	0.05kg	0.09kg	0.13kg	0.16kg	0.19kg	0.25kg	0.16kg
输入电压范围	85~264VAC (120~370VDC)						80~264VAC
输入启动冲击电流	＜30A/230VAC,冷启动				＜45A/230VAC,冷启动		＜65A/230VAC,冷启动
电压调节范围	±10%						±5%
输出过载保护	105~150%,打嗝模式 (异常条件移除后可自动恢复)						105~150%, 恒流工作1秒后关断输出电压, 异常条件移除后可自动恢复
输出过压保护	--	二极管钳位	115~150%,打嗝模式 (异常条件移除后可自动恢复)		115~150%,关断模式 (电源重新上电后方可恢复)		115~150%,打嗝模式, 自动恢复
输出过温保护	IC过温保护, IC表面达到135℃后关断			--			关闭输出电压, 温度下降后自动恢复
绝缘强度	I/P -O/P: 3.0KVAC/1min; I/P-F/G: 1.5KVAC/1min; O/P-F/G: 0.5KVAC/1min						I/P -O/P: 4.0KVAC/1min; I/P-F/G: 2.0KVAC/1min; O/P-F/G: 1.5KVAC/1min
上升时间	50ms@满载时(典型值)						＜50ms/115V; 230V
保持时间	20ms@满载时(典型值)						≥12ms/115V; 230V
工作温度	-30℃~+70℃(参考减额曲线图)						-40℃~+70℃ (参考减额曲线图)
安全标准	符合 UL62368-1, EN IEC62368-1, GB4943.1						
电磁兼容标准	符合 EN55032, EN55035, EN61000-3-2, 3, EN61000-4-2,3,4,5,6,8,11						
接线端子	2P/5.08mm, 2P/2.54mm pitch	2P/5.08mm, 2P/3.96mm pitch	2P/7.92mm, 4P/3.96mm pitch		2P/7.92mm, 6P/3.96mm pitch		2P/7.92mm, 6P/3.96mm pitch
冷却方式	自然冷却						自然冷却 (140W) 风冷 (240W)

HF5W-SPL

型号	直流输出		负载调整率	纹波与噪声	电压精度
HF5W-SPL-5	5V	1.0A	1.0%	80mV	69%
HF5W-SPL-12	12V	0.4A	0.5%	120mV	74%
HF5W-SPL-24	24V	0.2A	0.5%	150mV	75%
HF5W-SPL-48	48V	0.1A	0.5%	150mV	80%

HF15W-SPL

型号	直流输出		负载调整率	纹波与噪声	电压精度
HF15W-SPL-5	5V	3.0A	1.0%	80mV	73%
HF15W-SPL-12	12V	1.3A	0.5%	120mV	80%
HF15W-SPL-24	24V	0.65A	0.5%	150mV	81%
HF15W-SPL-48	48V	0.32A	0.5%	150mV	85%

HF25W-SPL

型号	直流输出		负载调整率	纹波与噪声	电压精度
HF25W-SPL-5	5V	5.0A	1.0%	80mV	74%
HF25W-SPL-12	12V	2.1A	0.5%	120mV	81%
HF25W-SPL-24	24V	1.1A	0.5%	150mV	81%
HF25W-SPL-48	48V	0.5A	0.5%	150mV	84%

HF35W-SPL

型号	直流输出		负载调整率	纹波与噪声	电压精度
HF35W-SPL-5	5V	7.0A	1.0%	80mV	76%
HF35W-SPL-12	12V	2.9A	0.5%	120mV	81%
HF35W-SPL-24	24V	1.5A	0.5%	150mV	84%
HF35W-SPL-48	48V	0.7A	0.5%	150mV	86%

HF45W-SPL

型号	直流输出		负载调整率	纹波与噪声	电压精度
HF45W-SPL-5	5V	8.0A	1.0%	80mV	75%
HF45W-SPL-12	12V	3.7A	0.5%	120mV	83%
HF45W-SPL-24	24V	1.9A	0.5%	150mV	85%
HF45W-SPL-48	48V	1.0A	0.5%	150mV	86%

HF65W-SPL

型号	直流输出		负载调整率	纹波与噪声	电压精度
HF65W-SPL-5	5V	10.0A	1.0%	80mV	76%
HF65W-SPL-12	12V	5.2A	0.5%	120mV	85%
HF65W-SPL-24	24V	2.7A	0.5%	150mV	86%
HF65W-SPL-48	48V	1.35A	0.5%	150mV	87%

HF240W-LPC

型号	直流输出		负载调整率	纹波与噪声	电压精度
HF240W-LPC-12	12V	20.0A	1.0%	150mV	91.5%
HF240W-LPC-24	24V	10.0A	1.0%	240mV	93.5%
HF240W-LPC-48	48V	5.0A	1.0%	240mV	94.0%



Custom Design Welcome!

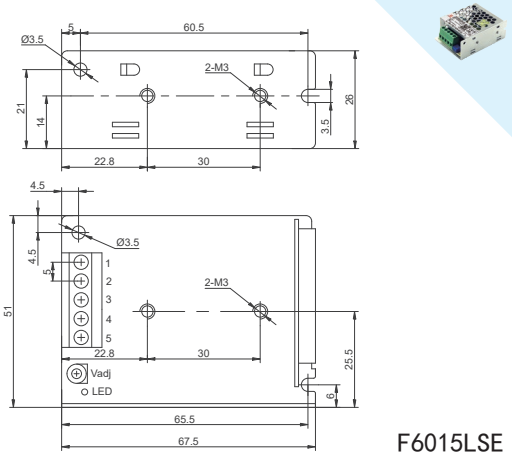

F6015LSE

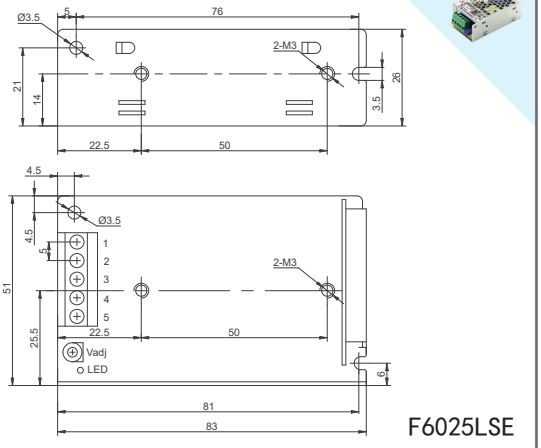

F6025LSE

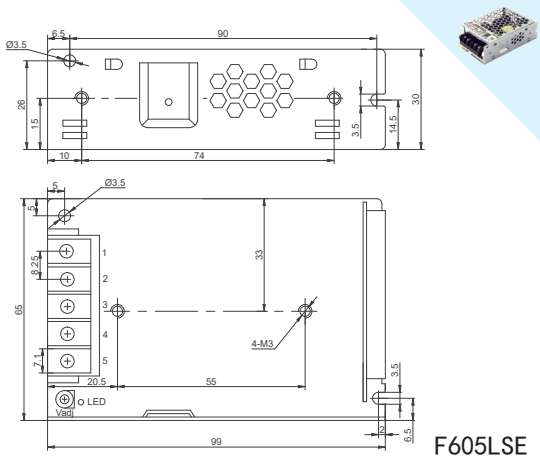

F605LSE

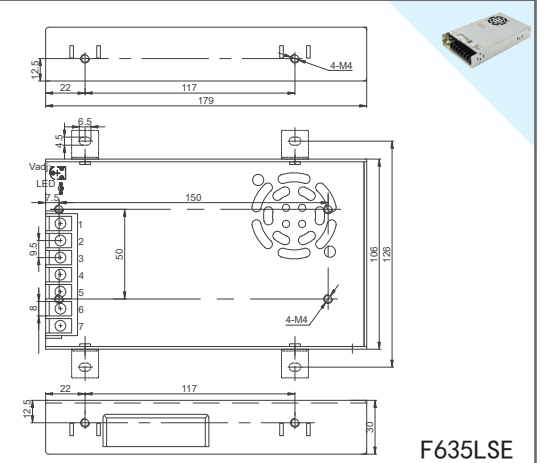

F635LSE

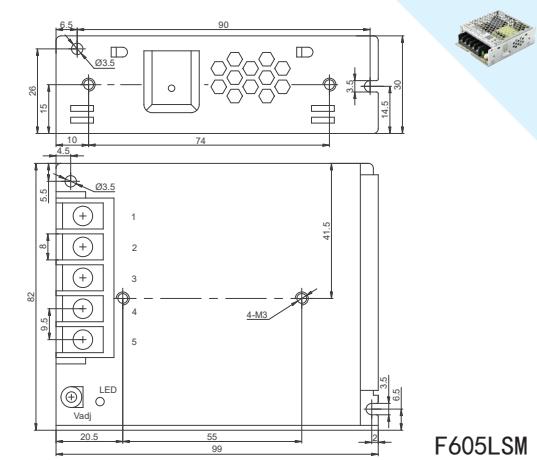

F605LSM

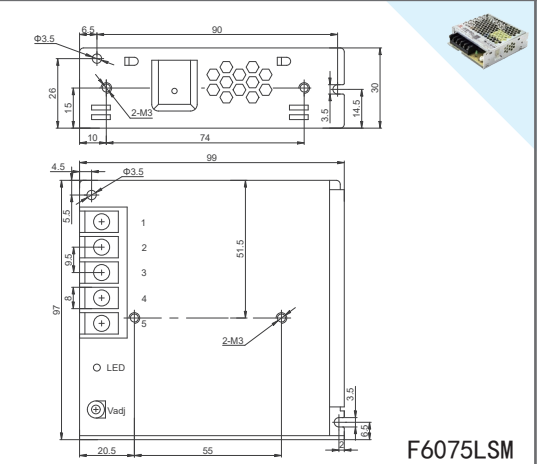

F6075LSM

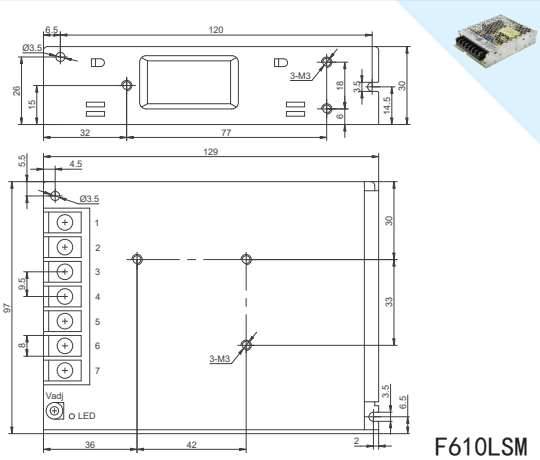

F610LSM

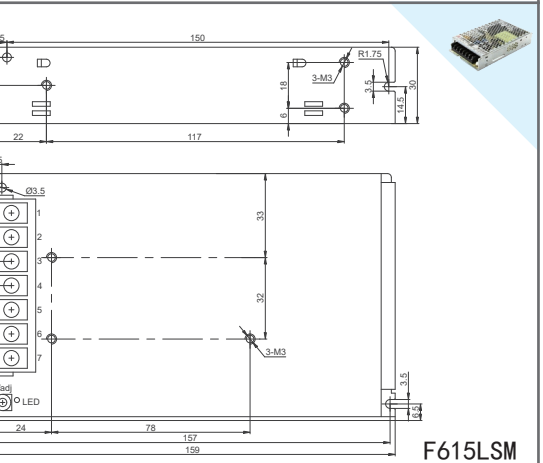

F615LSM

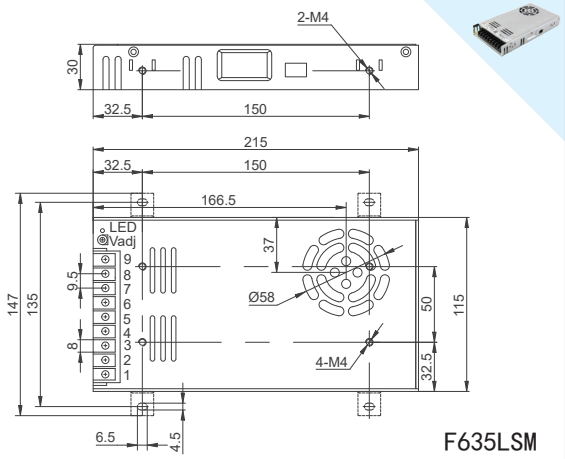

F635LSM

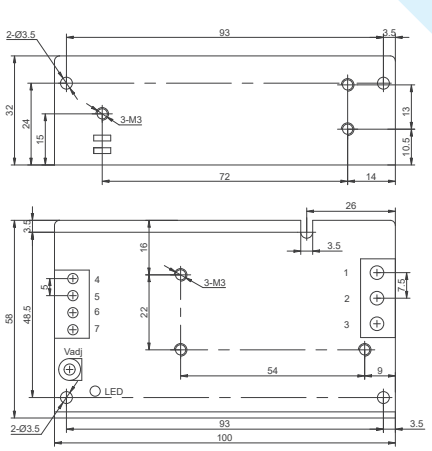

F601N

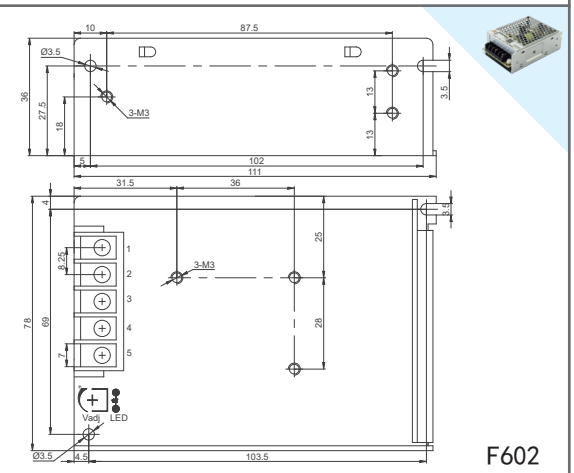

F602

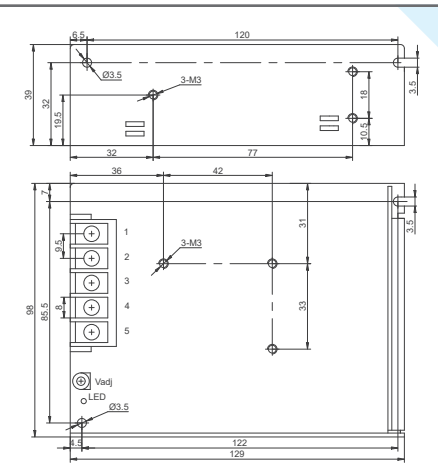

F603

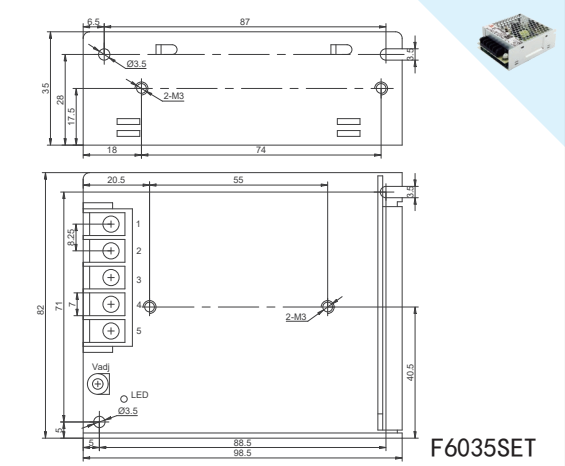

F6035SET

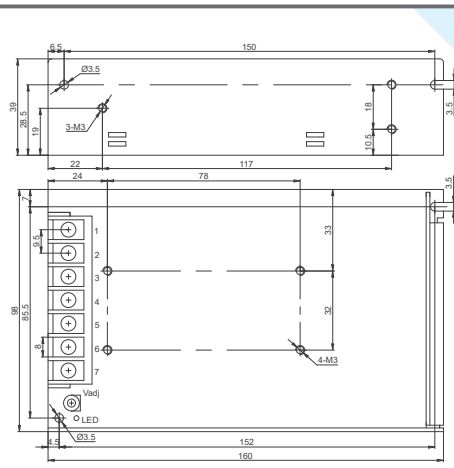

F605

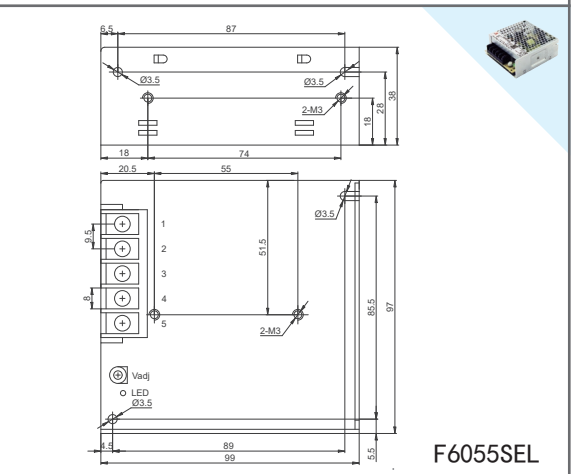

F6055SEL

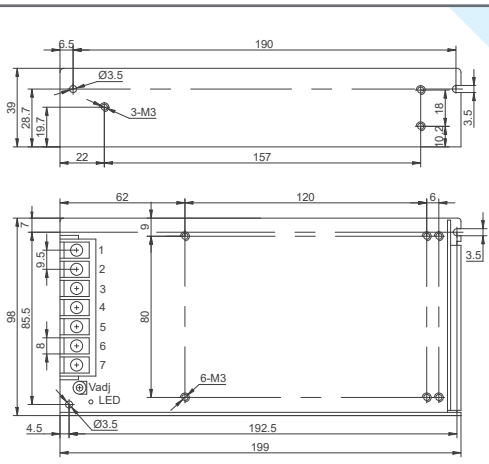

F610

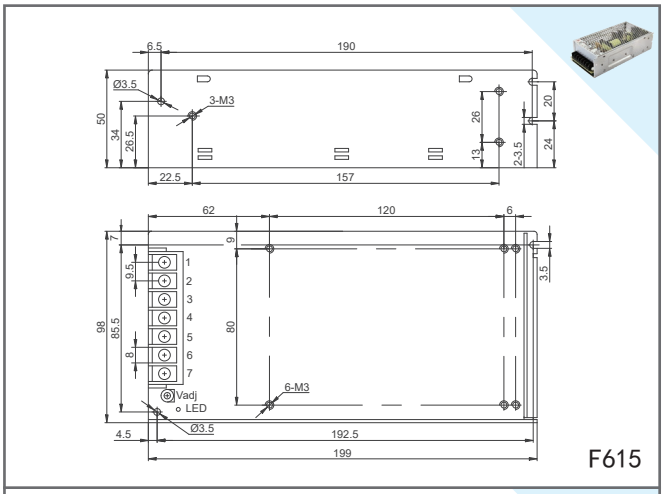

F615

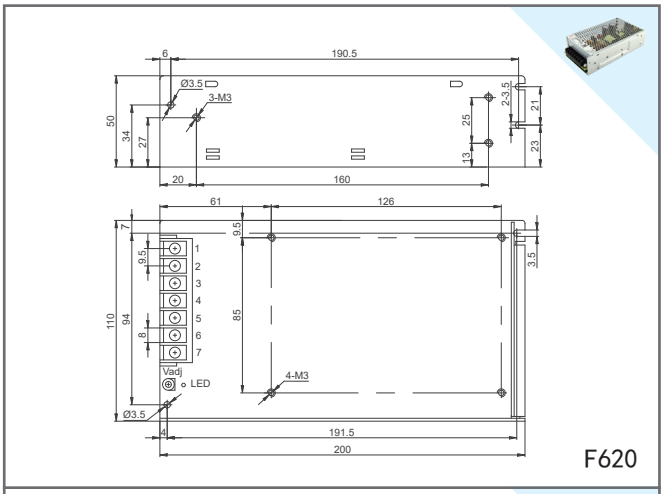

F620

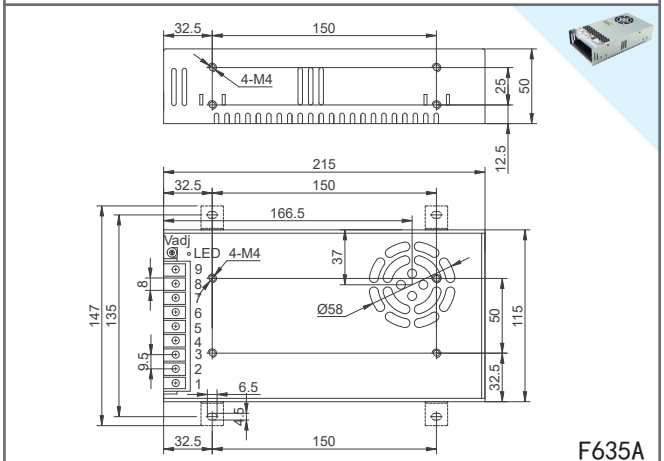

F635A

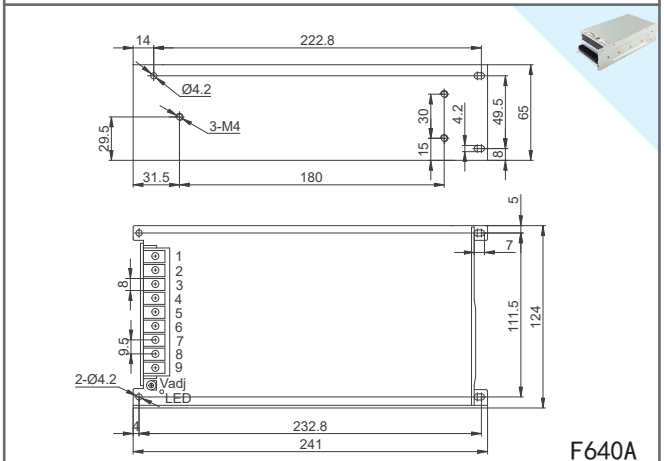

F640A

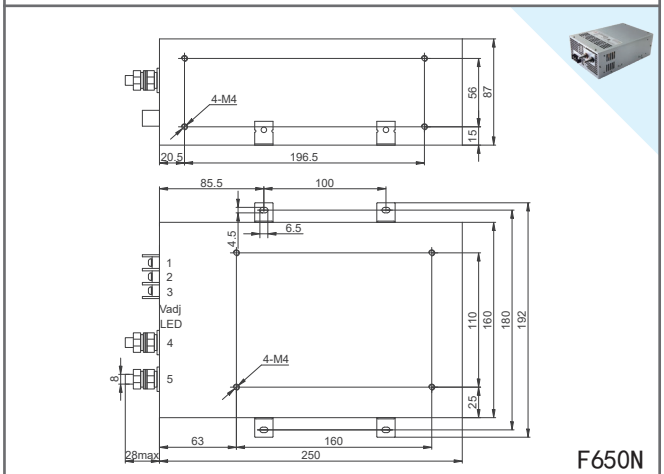

F650N

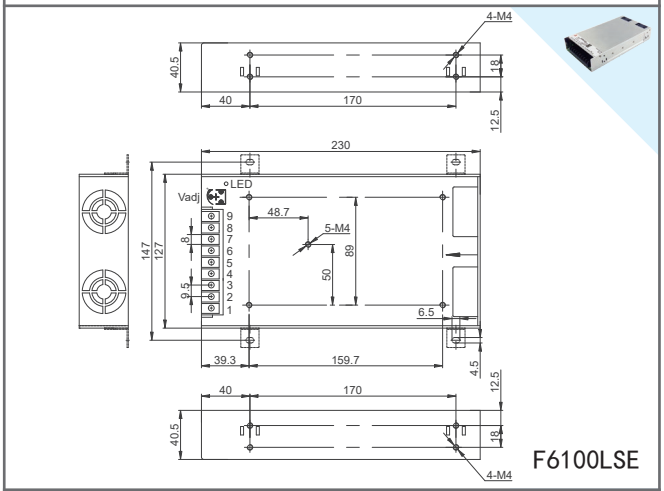

F6100LSE

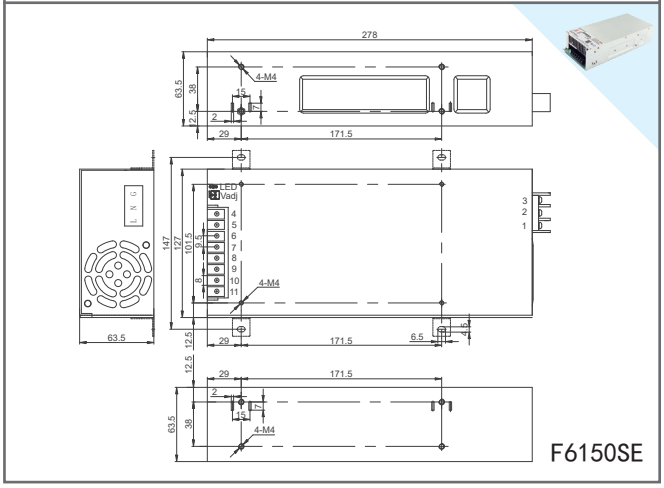

F6150SE

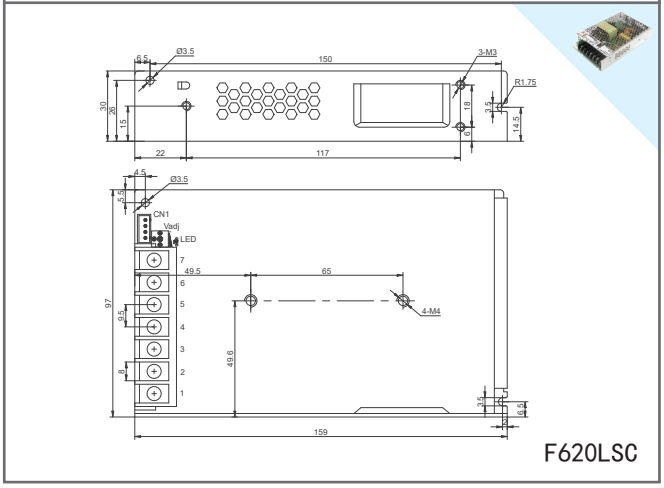

F620LSC

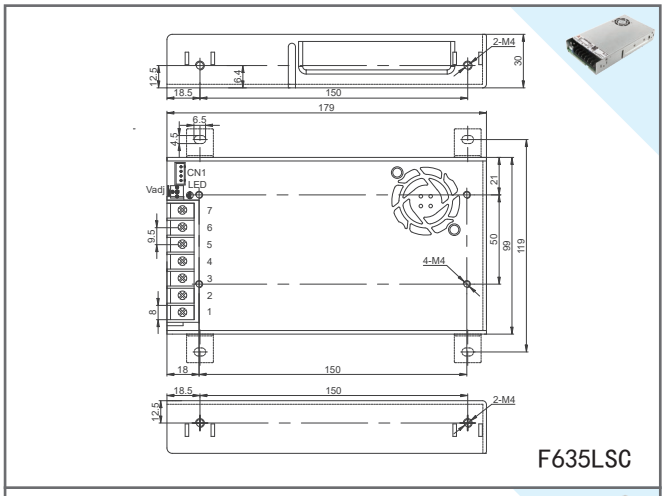
2-M4
179
150
CN1
LED
Vadj
4-M4
F635LSC

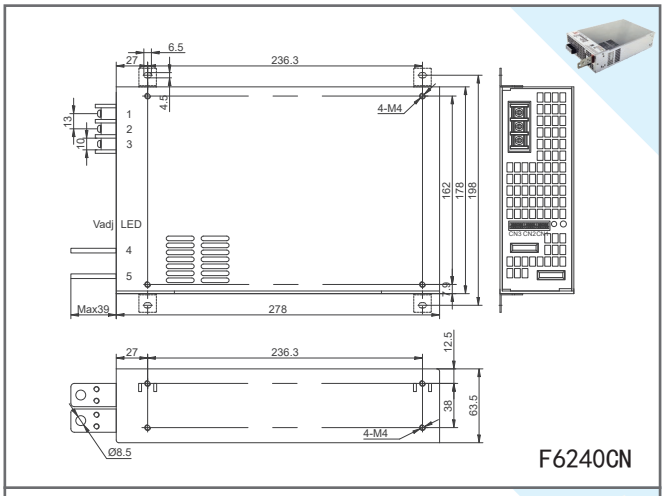
236.3
4-M4
Vadj
LED
278
Max39
Ø8.5
F6240CN

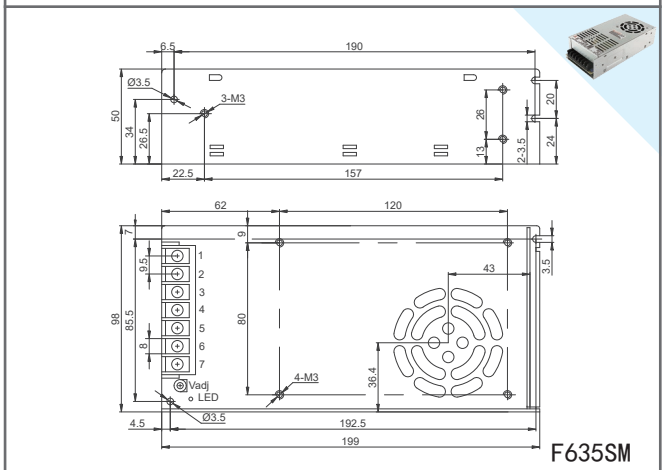
190
Ø3.5
3-M3
157
120
4-M3
Vadj
LED
F635SM

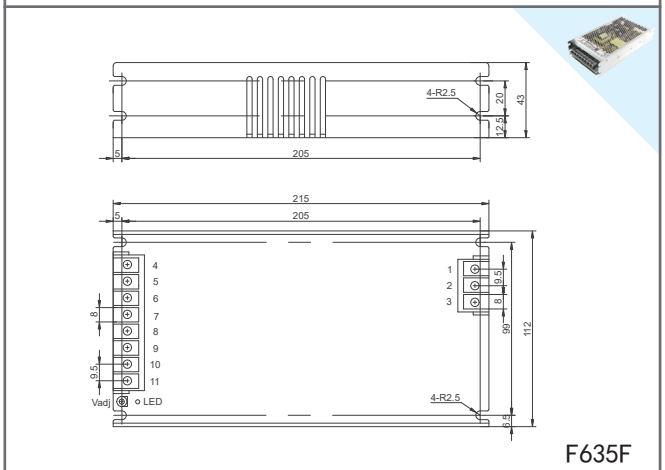
4-R2.5
205
215
F635F

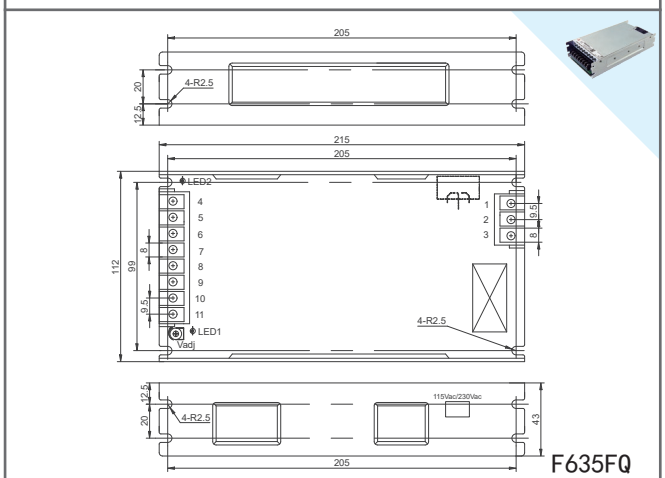
205
4-R2.5
215
LED2
LED1
Vadj
115Vac/230Vac
F635FQ

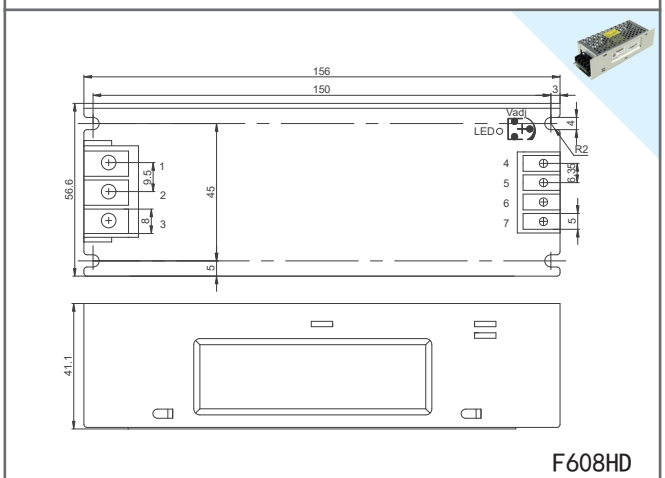
156
150
Vadj
LED
R2
F608HD

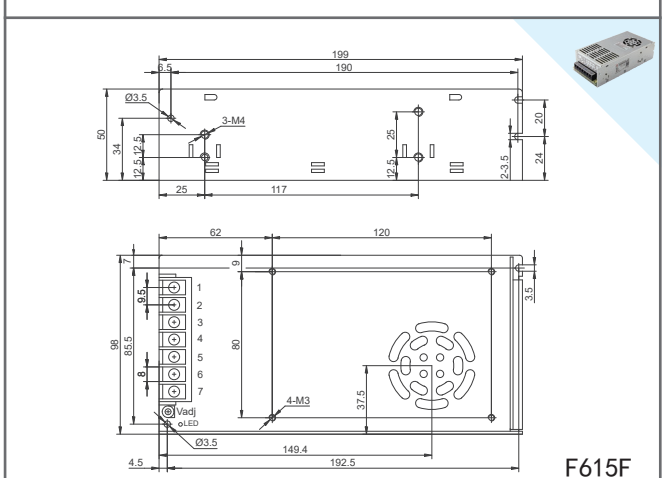
199
190
Ø3.5
3-M4
117
120
4-M3
Vadj
LED
149.4
192.5
F615F

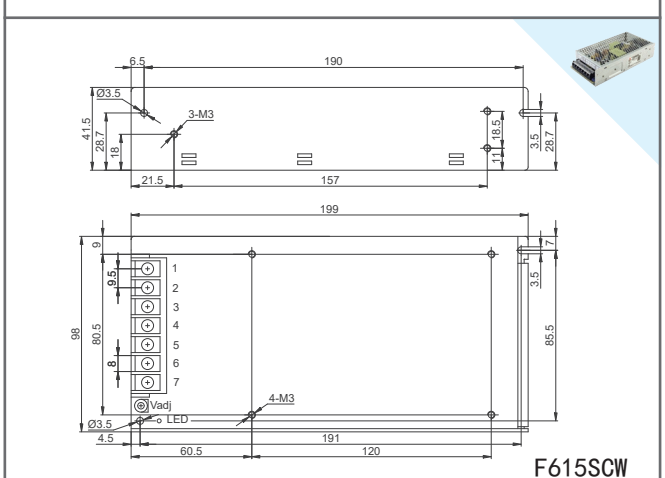
190
Ø3.5
3-M3
157
199
4-M3
Vadj
LED
191
120
F615SCW

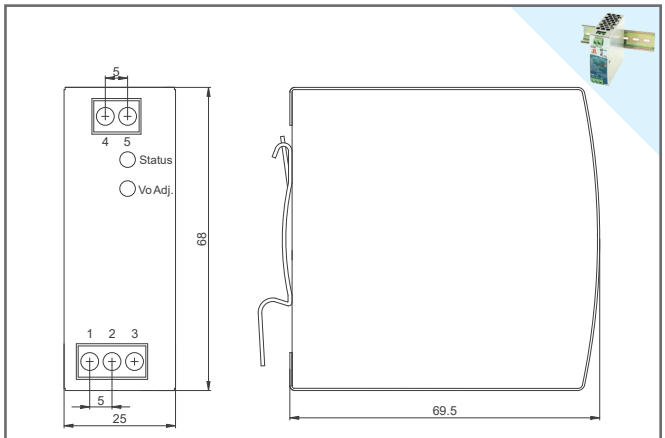

F603EDR

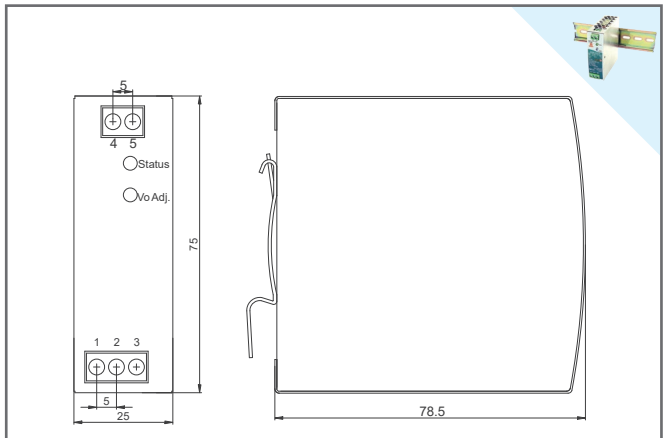

F606EDR

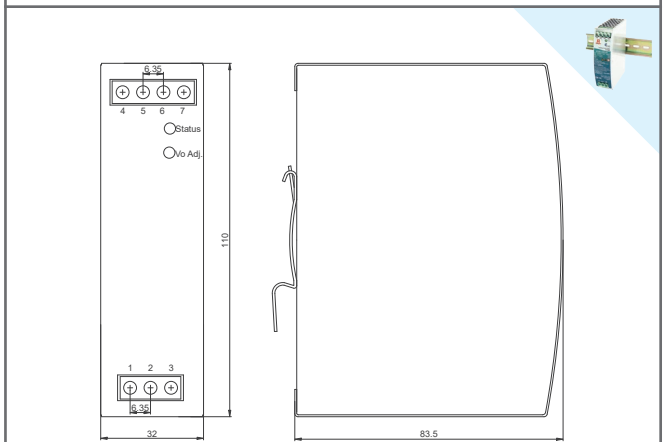

F610EDR

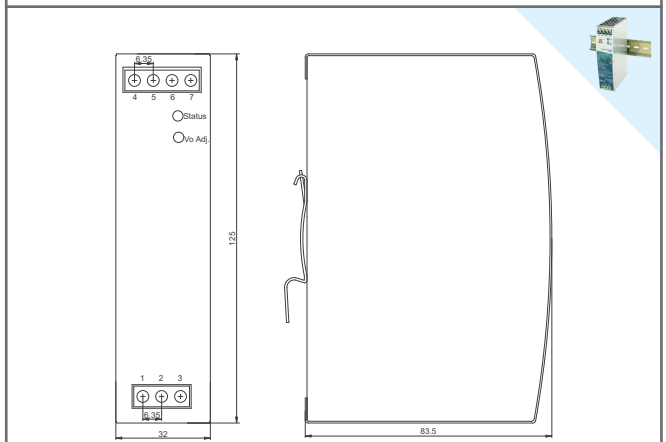

F612EDR

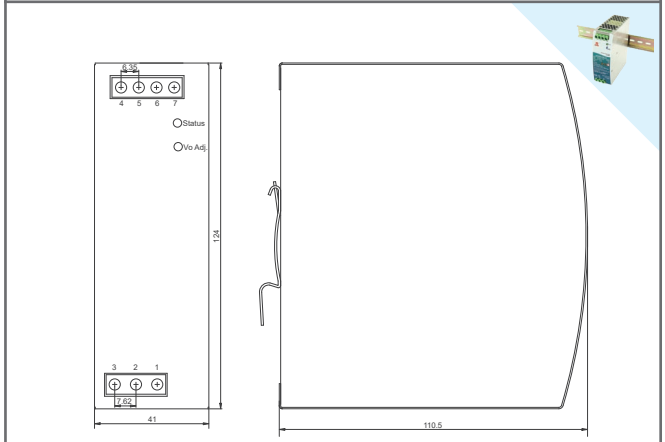

F624EDR

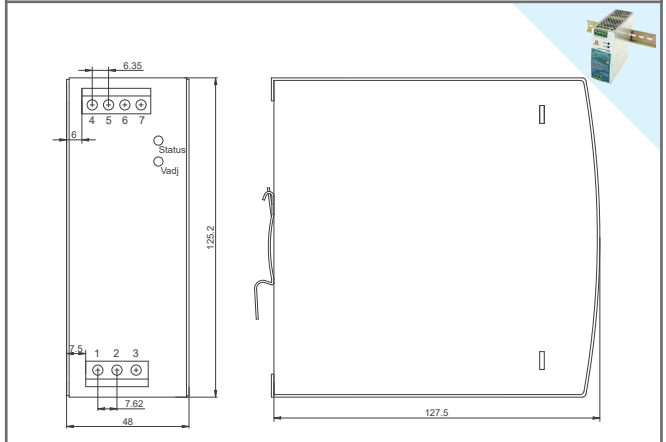

F648DRL

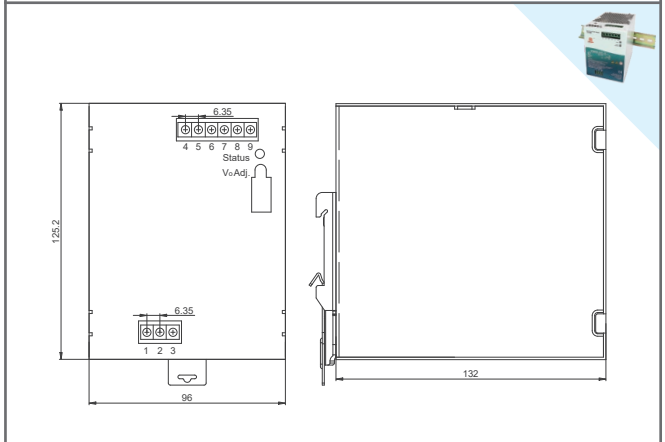

F696EDR

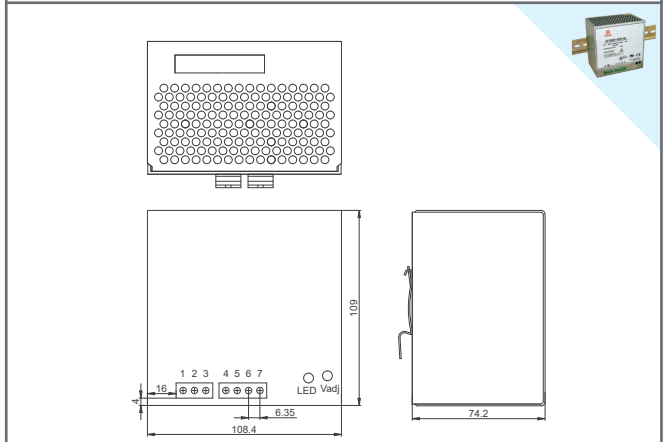

F615DRE

Drawing / 安装图纸

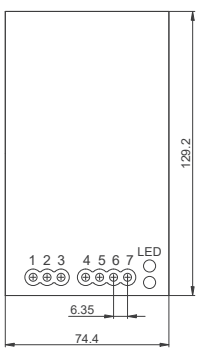

F615DRB

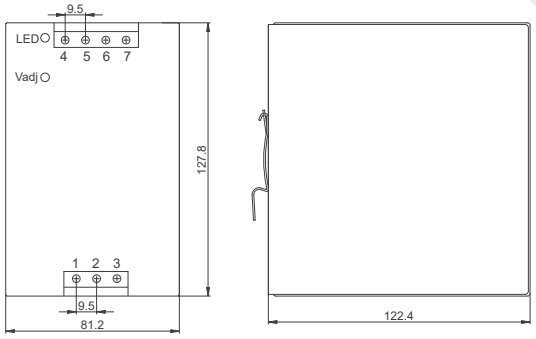

F624DRC

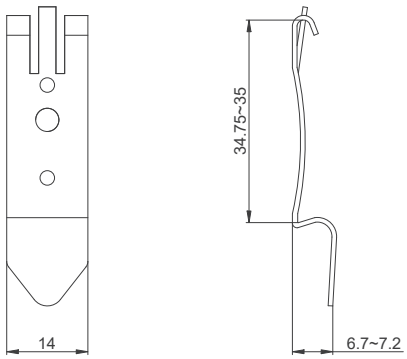

Accessories

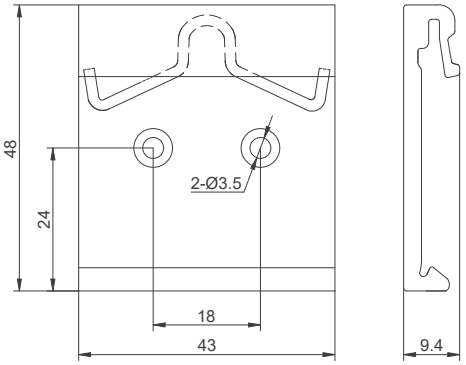

Accessories

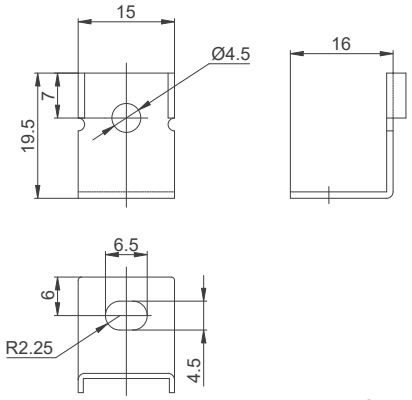

Accessories

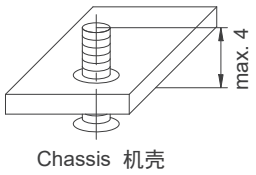

NOTICE:
Mounting screws into chassis max. 4mm.
Screwdriver torque max. 0.5N·m

注意：
安装螺丝进入机壳长度≤4mm
螺丝刀扭矩≤0.5N·m

Installation Instructions

Pin	Definition of Terminal Pins	接线端子定义
L	AC input live line	交流输入火线
N	AC input neutral line	交流输入零线
⏚	Protective earth (PE) / Ground (G, GND)	输入接地端
+V	Output positive pole	输出正极
-V	Output negative pole	输出负极
COM	Common grounded	输出共地
Vadj	Output voltage adjustment potentiometer	输出电压调节电位器
LED	Working status indicator	工作指示灯
DC OK	DC OK relay contact	DC OK 继电器触点
BAT	Battery	电池接口
SK	Battery forced discharge Manual triggering operation	电池强制放电 手动转换触发电池工作
AS	AC mains present indicator	主电工作指示
BS	Backup power indicator	备电工作指示

1. 测试条件：

(1)除特殊说明外，上述所有参数的测试条件都在25℃室温、湿度＜75%RH、输入230VAC和额定负载时测得。

(2)电网调整率是在额定负载条件下从低电网到高电网的输出电压变化率。

(3)负载调整率是负载电流从额定负载的0% 到100%变化时的输出电压变化率。

(4)负载最大交叉调整率是各路负载在输出电压范围的极限条件下测得（适用于多路输出的电源）。

(5)纹波和噪声的检测是用20MHz带宽示波器，从被测电源的端口连接一根长30cm的20AWG（0.5mm²）屏蔽双绞线，且在绞线末端并接上0.1uF高频电容和47uF电解电容后测得。

(6)开关电源被视为用户整机的一个部件，整机是否符合EMC指令还需重新测试并验证。

2. 输入电压： 交流输入的开关电源也可以用于直流输入。当交流输入电压范围为85～264VAC时，直流输入电压范围为120～370VDC；当交流输入电压范围为170～264VAC时，直流输入电压范围为240～370VDC；当交流输入电压范围为85～132VAC/170～264VAC开关选择时，直流输入电压范围为240～370VDC（开关置于230VAC档位）。

3. 泄漏电流： 是指人体接触到开关电源外壳的对地接触电流。系统使用多台电源时，会接入同一接地点,需注意总的泄漏电流是每个单元的泄漏电流之和。为免遭电击，须检查保护接地线的可靠连接及接地电阻是否符合要求。

4. 输出纹波和噪声：

如右图所示，开关电源的纹波和噪声一般情况下指总的纹波电压波的正反峰之间的电压值，由四部分组成：

(1)工频纹波：频率为输入AC电源频率的2倍（直流输入时无此项）；

(2)高频纹波：频率与开关电源内部脉冲调制（PWM）频率相同；

(3)开关噪声：与开关脉冲的频率相同；

(4)随机噪声：与交流输入电压及开关频率无关。

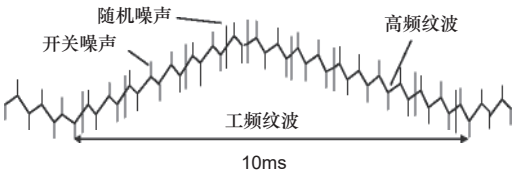

5. 输出功率： 如将开关电源输出电压调高时，输出电流（最大值）将相应减少，以保持输出功率不变；如将输出电压调低时，输出电流（最大值）应不能超过标准规定的额定（最大）值；对于多路输出电源，各路输出功率之和不能超过额定输出功率。长期过功率使用可能会导致输出电压下降、发热严重等问题，甚至造成电源损坏。

6. 保护方式： 开关电源输出的保护方式，通常分为以下两种：

(1)自恢复型：当引起保护的异常情况解除后，电源可自动恢复正常工作。

(2)不可恢复型：当保护功能被启动后，电源即关闭输出，异常情况解除后电源无法自动恢复正常工作。这种情况下，先检查并排除负载故障，断电后等待30秒再重新开机（加电），以确保保护状态得以复位。

7. 环境温度： 指开关电源在正常工作时的环境温度，如电源安装在设备机箱内，工作温度就指机箱内部温度。当工作温度超过限值时，须根据减额曲线来确定输出功率，一般按额定输出功率的2%/℃减额使用，或采用风冷措施。电源运行过程中，机壳散热孔周围最好保留5-10cm以上的无障碍空间，以免影响电源散热导致损坏或过热保护。

8. 环境湿度: 开关电源适用的环境湿度通常为20%～90%RH（无凝露）。湿度过大会对电源产生不良的影响，甚至造成电源损坏。如无法避免需在湿度较高、温差变化大（易产生凝露）、或有可能遭致盐雾侵蚀的环境下（如海边、游泳池等）使用，请务必事先说明，本公司将对电源采取必要的防护措施。严禁在露天无遮盖，可能遭遇雨淋、水浸的环境下使用（IP65以上等级的电源除外）。

9. 海拔高度： 当工作海拔高于2000米时，开关电源环境温度须调降5℃/1000米。

10. 平均无故障间隔时间（MTBF）： 是指相邻两次故障之间的平均工作时间，也称为平均故障间隔，是衡量一个产品的可靠性指标。一般AC/DC开关电源测试条件为25℃室温、输入230VAC和额定负载，然后将测试结果代入MIL-HDBK-217F公式计算所得。

11. 安全须知：

(1)在接线和拆卸开关电源时，务必断开输入端以免造成触电危险。

(2)对于有接地要求的开关电源，须确保接地良好。包括检查接地连接是否牢固，接地导线的截面积是否符合安全标准，以免在发生接地故障时，无法及时将电流引入大地，导致机壳带电，增加触电风险。

(3)输入和输出线接反可能造成跳闸的风险，或造成电源损坏。

(4)金属物品（如螺丝等）掉入电源内部可能造成不可预知的风险。

(5)开关电源内部包含高压电路和复杂的电子元件，只有具备专业资质的技术人员才能维修，非专业人士切勿擅开罩盖以免扩大故障风险。开盖前务必断开输入端，因为即使在电源关闭的情况下，内部的电容器仍可能存储电荷，以免造成触电危险。

1. Test Conditions:

(1) Unless specially mentioned, all parameters are measured at 25℃ ambient temperature, max. 75%RH, 230VAC input and rated load.
(2) Line regulation is the output voltage change rate from low line to high line at rated load.
(3) Load regulation is the output voltage change rate from 0% to 100% rated load.
(4) Max. cross line regulation is measured under the extreme conditions of the output current range for each load (only applies to multi-output power supplies).
(5) Ripple & noise are measured by an oscilloscope at 20MHz of bandwidth, using a 30cm AWG (0.5mm²) twisted pair-wire connected to the power supply, terminated with a 0.1uF high-frequency & 47uF electrolytic parallel capacitor.
(6) The power supply is regarded as a component which will be installed into the final equipment. The final equipment must be re-confirmed that it still meets EMC directives.

2. Input Voltage: Normally, power supplies with AC input can also be applied to DC input. The DC input voltage range shall be 120-370VDC when the AC input voltage range is 85-264VAC; and 240-370VDC when the AC input voltage range is 170-264VAC, or 85-132VAC/170-264VAC optional (switched to 230VAC).

3. Leakage Current: is the ground contact current when the human body touching the enclosure of the power supply. In case several power supplies are used in one system, they will be connected to the same ground. In this way, the total leakage current is the sum of the leakage currents of each unit.

4. Output Power: If the output voltage is increased, the output current (max. value) should decrease accordingly to keep the total output power unchanged. If the output voltage is lowered, the output current (max. value) should not exceed the rated (max.) value. For multiple output products, the sum of the output power of each channel cannot exceed the rated output power. To use the power supplies exceeding rated output power continuously may cause overheating or damage.

5. Protection Methods:

(1) Auto recovery type: When the abnormal situation is resolved, the power supply can automatically resume normal operation.
(2) Non recoverable type: In this case, first check to confirm there is no failure with the load, then turn off the power and wait for 30 seconds before restarting to ensure the protection status has been cleared.

6. Operating Temperature: If the operating temperature exceeds the limit, we suggest that the practical usable power should be derated by 2%/℃ or necessary cooling measurements should be taken. During the operation, it is strictly prohibited to cover the openings of the enclosure, and min. 5-10cm empty space shall be kept around the openings for better heat dissipation.

7. Operating Humidity: In case the power supply is to be used in environments with high humidity (such as beaches, swimming pools), please tell us in advance, since extra protective coating should be applied for such circumstances. It is prohibited to use the product outdoors where it may be exposed to rain or water (except for models designed IP65 or above).

8. Altitude: The working temperature should be derated by 5℃/1000m for operating altitude greater than 2000m.

9. MTBF (Mean Time Between Failure): is the average working time between two adjacent failures, also known as the average failure interval, which is normally used to evaluate the reliability of a product. MTBF can normally be calculated according to MIL-HDBK-217F formula, based on the test result at 25℃ ambient temperature, 230VAC input and rated load.

10. Safety Precautions:

(1) During wire connection and disassembly, make sure the power is turned off to avoid electric shock.
(2) To avoid electric shock, it is necessary to check the reliable connection of the protective grounding wire and whether the grounding resistance can meet the requirements.
(3) Reverse connection of input and output wires may cause the risk of tripping or damage to the power supply.
(4) Metal objects (such as screws) falling into the power supply may cause unpredictable risks.
(5) Only qualified and professional technician can open the cover to repair the power supplies.

Warranty Policy :

(1) Products found to be defective within 30 days from the arrival date can be returned for credit or exchange. Defective units should be shipped as 'freight prepaid' to us and we will repair and return the goods with your next order. For power supplies within warranty (excluding damage by incorrect use), we provide free repairing. If the warranty has expired, a reasonable repair fee will be charged.

(2) If customers do the repair by themselves, we can provide free replacing components.

(3) If customers can't send back the defective units or provide the pictures of defective units showing the serial number, the supplier shall reserve the right not to accept the claim.

衡孚开关电源

衡孚公司成立于1992年，一直致力于工业开关电源的研发与制造，在研发、生产和质量控制方面积累了数十年的专业经验。公司在上海和安徽设有总面积达34,000平方米的生产基地，提供超过7,000种产品型号。

衡孚公司还曾为2008年北京奥运会和2010年上海世博会等重大国际盛事提供支持。衡孚拥有通过ISO 9001认证的质量管理体系，产品具备UL、CB、CE、RoHS和CCC等认证。迄今为止，我们已为涵盖广泛工业应用领域的10,000多家客户提供服务。

总部及上海工厂：
HEADQUARTERS & SHANGHAI PLANT

上海市松江区新加路258号
No. 258 Xinjia Road, Songjiang District,
Shanghai 201611, China
Tel: +86 21 64950078
Hotline: +86 400 889 1788

安徽生产基地：
ANHUI MANUFACTURING BASE

安徽省宣城市宣州区绕城路8号
No. 8 Raocheng Road, Xuanzhou District,
Xuancheng 242000, Anhui, China
Tel: +86 563 2020388

网站　天猫　京东　微信　抖音　TikTok



www.hengfu.com